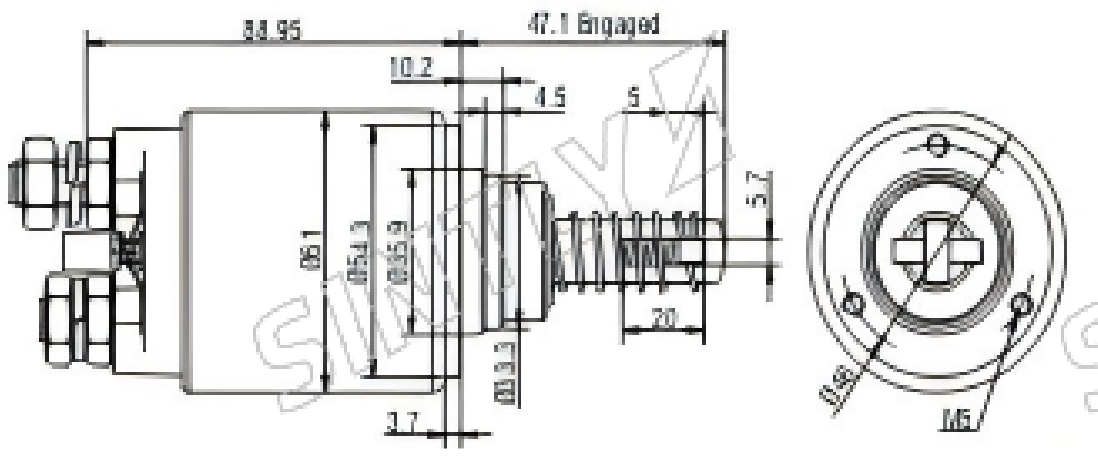

Especificaciones

Especificación	Valor
Voltage	24 V
CLAMP: B+	M10
CLAMP: MOTOR	M10
CLAMP: S	M4 Hole
weight	1.181 kg

Aplicaciones

Marca	Vehículo	Desde	Hasta
DAF	AZ 1900 DH	01/1972	01/1976
DAF	F 2000 DH	01/1970	01/1980
DAF	F 2005 DH	01/1970	01/1980
DAF	F 2100 DH	01/1978	
DAF	F 2100 DHR	01/1978	
DAF	F 2100 DHT	01/1978	
DAF	F 2100 DHTD	01/1978	
DAF	F 2103 DH	01/1982	
DAF	F 2103 DHR	01/1982	
DAF	F 2105 DH	01/1978	
DAF	F 2105 DHR	01/1978	
DAF	F 2105 DHT	01/1978	
DAF	F 2105 DHTD	01/1978	
DAF	F 2200 DU	01/1971	01/1980
DAF	F 2205 DH	01/1971	01/1980
DAF	F 2205 DU	01/1971	01/1980
DAF	F 2300 DH	01/1978	
DAF	F 2300 DHR	01/1978	
DAF	F 2300 DHT	01/1978	
DAF	F 2300 DHU	01/1978	
DAF	F 2303 DHU	01/1981	
DAF	F 2305 DH	01/1978	
DAF	F 2305 DHR	01/1978	
DAF	F 2305 DHU	01/1978	
DAF	F 2500 DHS	01/1982	
DAF	F 2505 DHS	01/1982	
DAF	F 2525 DHS	01/1982	
DAF	F 2535 DHS	01/1982	
DAF	SB 2005 DH	01/1980	

Código original

0.331.402.021

0.331.402.055

Código equivalente (Fabricante del vehículo)

0.331.402.021 (BOSCH)

0.331.402.055 (BOSCH)