SINTLY

SINTLY | STARTER MOTOR **XTLSTR1022**

VOLTAGE **24** V

POWER **4.00** kW

APPLICATIONS MAZ, MERCEDES-BENZ

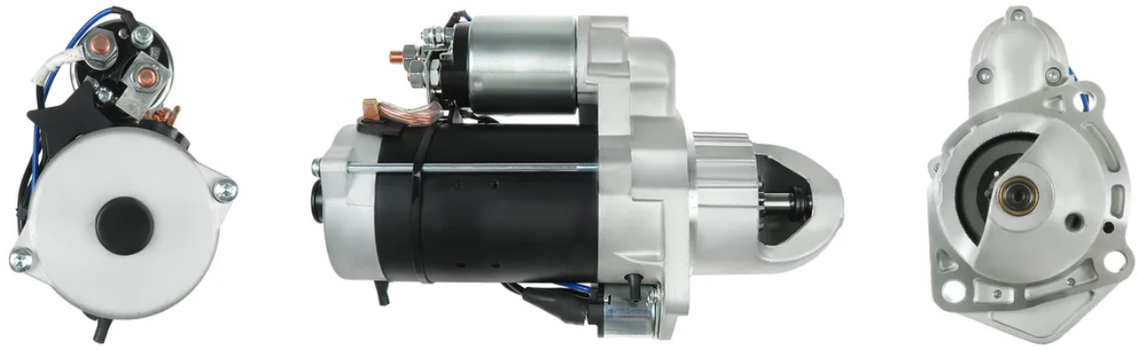

DIMENSIONS

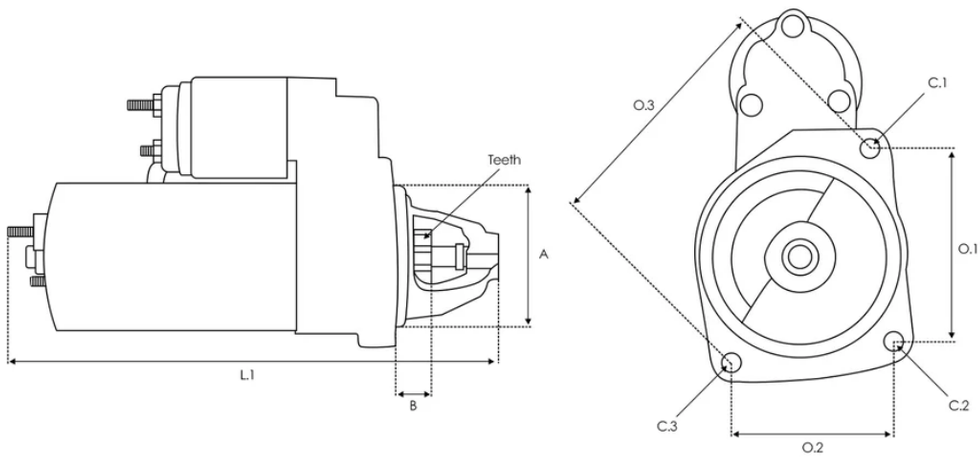

A **89.00 mm** B **48.50 mm** Teeth **9 qty.** L.1 **314.00 mm** O.1 **90.00 mm** O.2 **90.00 mm** O.3 **127.00 mm** C.1 **11.50 mm** C.2 **11.50 mm** C.3 **11.50 mm**

Números OE

Other	0001231002

Código equivalente

3EFFE	PRSL112 PRSL112B STRL112 STRL112B STRL112L

AINDE	CGB-27240
ANDEL	ANM19460X
AS-PL	S0037
AUTO MAGNETO	AM-2173 AM-2173U
AUTOELECTRO	AEY2158
BOSCH	0001231032 F042002084
CARGO	114523 F032114523
CEVAM	8846
DAF	1516660R
DELCO	19084201 DRS0239 DRS7240
ELECTROLOG	STR1205 STR1895 STR7933
ELSTOCK	45-4217 45-4299
ERA	220278
GHIBAUDI	SG0024
HELLA	8EA737540-001
KRAUF	STB1112 STB1112BA STB1112LC STB1112SU STB1112UL STB1112UW

	STB2112MH STB5112MH STI1112SU
KUHNER	101112 101112B 101112P 101112R 101112V
LOGISTIK	331264 332139 339003
LUCAS	LRS02545 LRS02626 LRS2545 LRS2626
MAN	36262016003
MEAT & DORIA	5110006
MERCEDES	0041518401 004151840180 0051512001 005151200180 005151220180 0051519701 0061512203 006151220380 A0041518401 A004151840180 A0051512001 A005151200180 A005151220180 A0051519701 A0061512203 A006151220380
POWER TRUCK	PTC-4001
ROBERT'S	120-20134 120-20154
ROLLCO	STM1231 STM916
SIDAT	S24BH0061 S24BH0061A2
SIOM	MAV126550 MAV126550A
WAI	551.503.093.010 551.503.093.011 551.503.093.030 551.503.093.215 551.503.093.217 551.503.093.280 551.503.093.380 551.503.093.550

	551.503.093.968 S133.215 S145.220
WOODAUTO	BOS0001231032 STR50105
ZM	8028004 ZM8028004

Aplicaciones

MERCEDES-BENZ

AXOR 2

1933 10/2004 1933 10/2004 2628, 2629 10/2004 1833 K 10/2004

2628 B, 2629 B 10/2004 1823 K, 1823 KL, 1824 K 10/2004

2628 K, 2629 K 10/2004 2628, 2629 10/2004 1833 K 10/2004

1823, 1823 L, 1824, 1824 L, LL 10/2004 1823 K, 1823 KL, 1824 K 10/2004

1833, 1833 L, LL 10/2004 1826 K 10/2004 1829 LS 10/2004

2628 B, 2629 B 10/2004 2628 K, 2629 K 10/2004

1823 K, 1823 KL, 1824 K 10/2004 2628, 2629 10/2004

2628 B, 2629 B 10/2004 2628, 2629 10/2004

1823, 1823 L, 1824, 1824 L, LL 10/2004 2628 K, 2629 K 10/2004

1826 AK 10/2004 1826 AK 10/2004 2633 10/2004 2633 B 10/2004

2633 K 10/2004 2633 B 10/2004 2633 10/2004

1828 K, 1828 KL, 1829 K 10/2004 1833 A 10/2004 2633 10/2004

1828 K, 1828 KL, 1829 K 10/2004 2633 K 10/2004

1828 K, 1828 KL, 1829 K 10/2004 2633 B 10/2004 1833 AK 10/2004

1833 AK 10/2004 1833 AK 10/2004 2633 K 10/2004

2533, 2533 L 10/2004 2528 L, 2529 L 10/2004 2533, 2533 L 10/2004

2528 L, 2529 L 10/2004 2533, 2533 L 10/2004 2533, 2533 L 10/2004

2528 L, 2529 L 10/2004 2533, 2533 L 10/2004 1828 A, 1829 A 10/2004

1823 AK, 1824 AK 10/2004 1828 A, 1829 A 10/2004

1828, 1828 L, 1829, 1829 L, LL 10/2004

1828, 1828 L, 1829, 1829 L, LL 10/2004 1823 AK, 1824 AK 10/2004

1823 AK, 1824 AK 10/2004 1828 AK, 1829 AK 10/2004

1828 AK, 1829 AK 10/2004 1828, 1828 L, 1829, 1829 L, LL 10/2004

1828 AK, 1829 AK 10/2004 1828 A, 1829 A 10/2004

1823 AK, 1824 AK 10/2004

ATEGO 2

2422 10/2004 815 K, 816 K 10/2004 1518, 1518 L 10/2004

815 K, 816 K 10/2004 1018, 1018 L 10/2004 1016, 1016 L 10/2004

1016, 1016 L 10/2004 1518, 1518 L 10/2004 1318 A 10/2004

1018 A 10/2004 1518, 1518 L 10/2004 1518, 1518 L 10/2004

918, 918 L 10/2004 1018, 1018 L 10/2004 818, 818 L 10/2004

818, 818 L 10/2004 1518 A 10/2004 1318 A 10/2004

815 K, 816 K 10/2004 1518, 1518 L 10/2004 1318, 1318 L 10/2004

1018 A 10/2004 918, 918 L 10/2004 1518, 1518 L 10/2004

1218, 1218 L 10/2004 812 K 10/2004 916 K 10/2004

1324 AK 10/2004 1216 K 10/2004 818 K 10/2004 824 K 10/2004

818 K 10/2004 916 K 10/2004 1318 K 10/2004 1218 K 10/2004

816, 816 L 10/2004 1524 AK 10/2004 1523 K, 1524 K 10/2004

924 K 10/2004 1024 K 10/2004 1318 AK 10/2004 1518 K 10/2004

918 K 10/2004 1324 K 10/2004 918 K 10/2004 1224 K 10/2004

2425 10/2004 1022 KO 10/2004 1315 10/2004 1718 10/2004

1718 10/2004 1725 10/2004 2425 10/2004 1222 F 10/2004

1216, 1216 L 10/2004 1322 AK 10/2004 1522 AF 10/2004

1022 A 10/2004 1718 10/2004 1522 AK 10/2004 1315 10/2004

1322 AF 10/2004 918 AF 10/2004 1924 L 10/2004

1324 LKO 10/2004 1522 F 10/2004 1322 F 10/2004

1024 AK 10/2004 1725 10/2004 1522 A 10/2004 1322 A 10/2004

1725 10/2004 2425 10/2004 2425 10/2004 822 F 10/2004

1518 AK 10/2004 1718 10/2004 1018 AK 10/2004 1718 10/2004

1022 AK 10/2004 1725 10/2004 816, 816 L 10/2004

1322 LKO 10/2004 1718 10/2004 916, 916 L 10/2004

922 AF 10/2004 2224 L 10/2004 1725 10/2004 2425 10/2004

1718 10/2004 1315 10/2004 1315 10/2004 1222 AF 10/2004

1016, 1016 L 10/2004 1022, 1022 L 10/2004 1526, 1526 L 10/2004

1323 LS, 1324 LS 10/2004 1215, 1215 L, 1216, 1216 L 10/2004

815, 815 L, 816, 816 L 10/2004 823, 823 L, 824, 824 L 10/2004

1528, 1528 L, 1529, 1529 L 10/2004 915, 915 L, 916, 916 L 10/2004

1522, 1522 L 10/2004 1023 A, 1024 A 10/2004

923, 923 L, 924, 924 L 10/2004 822, 822 L 10/2004

1528, 1528 L, 1529, 1529 L 10/2004 1322 LS 10/2004

1528, 1528 L, 1529, 1529 L 10/2004 922, 922 L 10/2004

1328, 1328 L, 1329, 1329 L 10/2004 712, 713 10/2004

1323 A, 1324 A 10/2004 1323, 1323 L, 1324, 1324 L 10/2004

1223, 1223 L, 1224, 1224 L 10/2004 822, 822 L 10/2004

712, 713 10/2004 1226, 1226 L 10/2004 715, 715 L, 716, 716 L 10/2004

915, 915 L, 916, 916 L 10/2004 822, 822 L 10/2004 922, 922 L 10/2004

1228, 1228 L, 1229, 1229 L 10/2004 1223, 1223 L, 1224, 1224 L 10/2004

812, 813 10/2004 1223, 1223 L, 1224, 1224 L 10/2004

1228, 1228 L, 1229, 1229 L 10/2004 815, 815 L, 816, 816 L 10/2004

1322, 1322 L 10/2004 1323, 1323 L, 1324, 1324 L 10/2004

1326, 1326 L 10/2004 1023, 1023 L, 1024, 1024 L 10/2004

712, 713 10/2004 1223, 1223 L, 1224, 1224 L 10/2004

815, 815 L, 816, 816 L 10/2004 823, 823 L, 824, 824 L 10/2004

1322 LS 10/2004 1328 LS, 1329 LS 10/2004 1323 LS, 1324 LS 10/2004

923, 923 L, 924, 924 L 10/2004 712, 713 10/2004

1323 A, 1324 A 10/2004 1522, 1522 L 10/2004

1523, 1523 L, 1524, 1524 L 10/2004 812, 813 10/2004

1215, 1215 L, 1216, 1216 L 10/2004 1328 LS, 1329 LS 10/2004

1523 A, 1524 A 10/2004 1222, 1222 L 10/2004

823, 823 L, 824, 824 L 10/2004 1023, 1023 L, 1024, 1024 L 10/2004

923, 923 L, 924, 924 L 10/2004 1322, 1322 L 10/2004

1523, 1523 L, 1524, 1524 L 10/2004 1323 A, 1324 A 10/2004

1023 A, 1024 A 10/2004 1326 LS 10/2004 1322, 1322 L 10/2004

1328, 1328 L, 1329, 1329 L 10/2004 1228, 1228 L, 1229, 1229 L 10/2004

715, 715 L, 716, 716 L 10/2004 1222, 1222 L 10/2004

1023, 1023 L, 1024, 1024 L 10/2004 1523, 1523 L, 1524, 1524 L 10/2004

915, 915 L, 916, 916 L 10/2004 1328, 1328 L, 1329, 1329 L 10/2004

1323, 1323 L, 1324, 1324 L 10/2004 1328 LS, 1329 LS 10/2004

1222, 1222 L 10/2004 922, 922 L 10/2004 1323 LS, 1324 LS 10/2004

1023 A, 1024 A 10/2004 1022, 1022 L 10/2004 1022, 1022 L 10/2004

1522, 1522 L 10/2004 1523 A, 1524 A 10/2004 812, 813 10/2004

1523 A, 1524 A 10/2004 1523, 1523 L, 1524, 1524 L 10/2004

715, 715 L, 716, 716 L 10/2004 1526 K 10/2004 1017 K, 1018 K 10/2004

1017 K, 1018 K 10/2004 1529 AK 10/2004 1222 K 10/2004

1526 AK 10/2004 1529 K 10/2004 1022 K 10/2004 922 K 10/2004

1222 K 10/2004 1022 K 10/2004 1015 K, 1016 K 10/2004

1322 K 10/2004 922 K 10/2004 1017 K, 1018 K 10/2004

822 K 10/2004 1015 K, 1016 K 10/2004 1322 K 10/2004

1015 K, 1016 K 10/2004 1329 AF 10/2004 1529 F 10/2004

1526 AF 10/2004 1226 F 10/2004 1329 F 10/2004 1926 L 10/2004

1015, 1015 L 10/2004 1226 AF 10/2004 915 K 10/2004

2226 L 10/2004 1929 L 10/2004 1326 F 10/2004 1326 AF 10/2004

2229 L 10/2004 926 AF 10/2004 1015 K 10/2004 1529 AF 10/2004

VARIO Platform/Chassis (B670, B668, B667)

618 D (668.321, 668.322, 668.323) 09/2006 618 D 09/2006

818 D (670.321, 670.322, 670.323, 670.324) 09/2006

618 D (668.321, 668.322, 668.323) 09/2006

818 D (670.321, 670.322) 09/2006 618 D 09/2006

818 D (670.321, 670.322) 09/2006 818 DA 4x4 09/2006

818 D (670.321, 670.322, 670.323, 670.324) 09/2006

813 DA, 814 DA 4x4 (670.421, 670.422, 670.423) 09/1996-12/2013

615 D, 616 D (668.331, 668.332) 09/1998

815 D, 816 D (670.331, 670.332) 09/1996-12/2013

815 DA, 816 DA 4x4 (670.421, 670.422, 670.423) 09/1996-12/2010

613 D, 614 D (668.331, 668.332) 09/1996-12/2013

813 DA, 814 DA 4x4 (670.431, 670.432) 09/1996-12/2013

815 DA, 816 DA 4x4 (670.431, 670.432) 09/1996-12/2010

815 D, 816 D (670.321, 670.322, 670.323, 670.324) 09/1996-12/2010

813 D, 814 D (670.331, 670.332) 09/1996-12/2013

815 D, 816 D (670.331, 670.332) 09/1996

615 D, 616 D (668.331, 668.332) 09/1998

813 D, 814 D (670.331, 670.332) 09/1996-12/2013

815 D, 816 D (670.331, 670.332) 09/1996-12/2013

815 D, 816 D (670.321, 670.322, 670.323, 670.324) 09/1996-12/2013

613 D, 614 D (668.331, 668.332) 09/1996-12/2013

813 D, 814 D (670.321, 670.322, 670.323, 670.324) 09/1996-12/2013

815 D, 816 D (670.321, 670.322, 670.323, 670.324) 09/1996-12/2013

615 D, 616 D (668.321, 668.322, 668.323) 09/1998

613 D, 614 D (668.321, 668.322, 668.323) 09/1996

615 D, 616 D (668.321, 668.322, 668.323) 09/1998

815 DA, 816 DA 4x4 (670.431, 670.432) 09/1996-12/2013

613 D, 614 D (668.331, 668.332) 09/1996-11/2012

813 D, 814 D (670.321, 670.322, 670.323, 670.324) 09/1996-12/2013

613 D, 614 D (668.321, 668.322, 668.323) 09/1996

815 DA, 816 DA 4x4 (670.421, 670.422, 670.423) 09/1996-12/2013

613 D, 614 D (668.321, 668.322, 668.323) 09/1996-12/2011

815 D (670.324, 670.323, 670.322, 670.321) 09/1996-12/2013

VARIO Van (B667, B670, B668)

818 D (670.351, 670.352, 670.353) 09/2006-12/2013

618 D 09/2006-12/2013

618 D 09/2006-12/2013

818 D (670.351, 670.352, 670.353) 09/2006-12/2013

813 D, 814 D (670.351, 670.352, 670.353) 09/1996-12/2013

815 DA, 816 DA 4x4 (669.599, 670.451, 670.452, 670.453) 09/1996-12/2010

615 D, 616 D (668.351, 668.352, 668.353) 09/1998-12/2013

815 D, 816 D (670.351, 670.352, 670.353) 09/1996-12/2010

815 DA, 816 DA 4x4 (669.599, 670.451, 670.452, 670.453) 09/1996-12/2013

615 D, 616 D (668.351, 668.352, 668.353) 09/1998-12/2013

813 D, 814 D (670.351, 670.352, 670.353) 09/1996-12/2013

613 D, 614 D (668.351, 668.352, 668.353) 09/1996-12/2013

815 D, 816 D (670.351, 670.352, 670.353) 09/1996-12/2013

613 D, 614 D (668.351, 668.352, 668.353) 09/1996-12/2011

615 D, 616 D (668.351, 668.352, 668.353) 09/1998-12/2010

813 DA, 814 DA 4x4 (669.599, 670.451, 670.452, 670.453) 09/1996-12/2013

815 D, 816 D (670.351, 670.352, 670.353) 09/1996-12/2013

613 D, 614 D (668.351, 668.352, 668.353) 09/1996-12/2013

VARIO Bus (B670)

O 813 (670.373, 670.374) 01/2006-12/2013

O 818 D (670.373, 670.374) 09/2006

O 816 D (670.373, 670.374) 01/2006-12/2013

O 810 (670.373, 670.374) 09/1996-12/2010

O 814 (670.373, 670.374) 09/1996-12/2010

O 815 (670.373, 670.374) 09/1996-12/2010

VARIO Cab with engine

618 D (669.599, 669.899) 09/2006-12/2013

615 D, 616 D (669.599, 669.899) 01/2006-12/2013

613 D, 614 D (669.599, 669.899) 01/2006-12/2013

816 DT (670.398) 09/1996-06/2006 814 DT (670.398) 09/1996-06/2006

810 DT (670.398) 09/1996-06/2006

CITARO (O 530)

Citaro N 01/1999 Citaro N 01/1999 Citaro G 01/1999

Citaro G 01/1999 Citaro N 01/1999 Citaro G 01/1999

Citaro N 01/1999 Citaro G 01/1999 Citaro G 01/1999

Citaro N 01/1998 Citaro N 01/1998 Citaro N 01/1998

Citaro N 04/1999 Citaro N 04/1999 Citaro, Citaro MUE 01/1998

Citaro, Citaro MUE 01/1998 Citaro C 05/1999 Citaro C 05/1999

Citaro N 01/1998 Citaro N 01/1998 Citaro N 01/1998

Citaro N 01/1998 Citaro N 01/1998

CITO (O 520)

130 kW 06/1999

ECONIC

1828 L, 1828 LL 10/2006 1828 L, 1828 LL 10/2006 1828 LS 10/2004

2633 L 10/2001 1833 LS 10/2007 2628 L 10/2000 1829 LS 10/2007

2628 L 10/2000 2633 L 10/2001 1823 L, 1823 LL 03/1998

2628 LL 03/1998 1828 L, 1828 LL 03/1998 2628 LL 03/1998

2628 LL 01/1998 1823 L, 1823 LL 03/1998 1823 L, 1823 LL 03/1998

2628 LL 01/1998 1828 L, 1828 LL 03/1998 2628 L 10/2000

2628 L 10/2001 1828 L 10/2000

UNIMOG

U 20 09/2006 U 500 05/2008 U 3000 09/2002 U 4000 09/2002

U 3000 09/2002 U 4000 09/2002 U 3000 09/2002 U 5000 01/2012

U 4000 09/2002 U 4000 09/2002 U 500 10/2000 U 300 03/2000

U 500 10/2000 U 5000 09/2002 U 5000 09/2002 U 4000 09/2002

U 400 03/2000 U 400 03/2000 U 500 10/2000 U 300 03/2000

U 5000 11/2002

LK/LN2

817 S,817 LS 03/1996-12/1998 817 K 03/1996-12/1998

917 03/1996-12/1998 817 F 03/1996-12/1998 814 LO 03/1996-12/1998

1117 K 03/1996-12/1998 917 KO 03/1996-12/1998

817 LO 03/1996-12/1998 811 K 03/1996-12/1998

817,817 L 03/1996-12/1998 1117,1117 L 03/1996-12/1998

1117 LO 03/1996-12/1998 1117 S 03/1996-12/1998 917 K 03/1996-12/1998

814 K 03/1996-12/1998 1317 KO 03/1996-12/1998

1317 LS 03/1996-12/1998 811 03/1996-12/1998

1517,1517 L 03/1996-12/1998 1517 K 03/1996-12/1998

1317,1317 L 03/1996-12/1998 814 S 03/1996-12/1998

814 F 03/1996-12/1998 711 03/1996-12/1998 1317 K 03/1996-12/1998

814,814L 03/1996-12/1998

CONECTO (O 345)

CONECTO C, H, UE 11/2001 CONECTO 12M 11/2001

CONECTO 12M 11/2001 CONECTO 12M 11/2001

CONECTO 12M 11/2001

TOURINO (O 510)

TOURINO 10/2003 TOURINO 10/2003 TOURINO 10/2003

INTEGRO (O 550)

Integro L 01/2006 Integro, Integro M 01/2006

T2/LN1 Platform/Chassis

611 D (668.001, 668.002, 668.003) 06/1994-12/1994

ATEGO

1317 K 01/1998-10/2004 812 01/1998-10/2004 917 AF 01/1998-10/2004

1328 AF 01/1998-10/2004 823, 823 L 01/1998-10/2004

823, 823 L 01/1998-10/2004 1523 K 01/1998-10/2004

917, 917 L 01/1998-10/2004 1328, 1328 L 01/1998-10/2004

1317 KO, 1317 LKO, 1318 KO, 1318 LKO 01/1998-10/2004

715,715 L 01/1998-10/2004 817, 817 L 01/1998-10/2004

1017, 1017 L 01/1998-10/2004 1523 AK 01/1998-10/2004

923, 923 L 01/1998-10/2004 815 K 01/1998-10/2004

2528 L 04/1998-10/2004 1525 AF 01/1998-10/2004

1228, 1228 L 01/1998-10/2004 2528 L 04/1998-10/2004

823 K 01/1998-10/2004 817, 817 L 01/1998-10/2004

1317 AK 01/1998-10/2004 1017 AK 01/1998-10/2004

1217 K 01/1998-10/2004 1317 A 01/1998-10/2004

1217, 1217 L 01/1998-10/2004 1517 A 01/1998-10/2004

1528, 1528 L 01/1998-10/2004 923 K 01/1998-10/2004

1323, 1323 L 01/1998-10/2004 1823 LS 04/1998-10/2004

917 K 01/1998-10/2004 917 AF 01/1998-10/2004

1828, 1828 L 04/1998-10/2004 1317 AK 01/1998-10/2004

1017 A 01/1998-10/2004 1525 AF 01/1998-10/2004

1823, 1823 L 01/1998-10/2004 1328, 1328 L 01/1998-10/2004

1225 F 01/1998-10/2004 2628 K 04/1998-10/2004 917 AF 01/1998-10/2004

1215, 1215 L 01/1998-10/2004 815 F 01/1998-10/2004

1325 F 01/1998-10/2004 925 AF 01/1998-10/2004

1517, 1517 L 01/1998-10/2004 1328 AF 01/1998-10/2004

815 F 01/1998-10/2004 1528 AF 01/1998-10/2004

1828 LS 04/1998-10/2004 1228, 1228 L 01/1998-10/2004

1828 A 04/1998-10/2004 2523 L 04/1998-10/2004

1225 AF 01/1998-10/2004 1223, 1223 L 01/1998-10/2004

815, 815 L 01/1998-10/2004 917, 917 L 01/1998-10/2004

1328 F 01/1998-10/2004 1523 AK 01/1998-10/2004

1017 KO, 1018 KO 01/1998-10/2004 1217, 1217 L 01/1998-10/2004

817 K 01/1998-10/2004 1528 AF 01/1998-10/2004 1317 K 01/1998-10/2004

1528 F 01/1998-10/2004

1317 KO, 1317 LKO, 1318 KO, 1318 LKO 01/1998-10/2004

1828 AK 04/1998-10/2004 1323 LS 01/1998-10/2004

1828 K 04/1998-10/2004 1328 LS 01/1998-10/2004

1323 KO, 1323 LKO 01/1998-10/2004 815,815 L 01/1998-10/2004

1225 F 01/1998-10/2004 1528, 1528 L 01/1998-10/2004

1017 KO, 1018 KO 01/1998-10/2004 925 AF 01/1998-10/2004

1523 K 01/1998-10/2004 1323 KO, 1323 LKO 01/1998-10/2004

712 01/1998-10/2004 1317 A 01/1998-10/2004 1823 AK 04/1998-10/2004

817 K 01/1998-10/2004 2628 B 04/1998-10/2004 917 K 01/1998-10/2004

1225 AF 01/1998-10/2004 923 K 01/1998-10/2004 823 K 01/1998-10/2004

1517 K 01/1998-10/2004 1017 A 01/1998-10/2004

1317 KO, 1317 LKO, 1318 KO, 1318 LKO 01/1998-10/2004

1325 F 01/1998-10/2004 1517 A 01/1998-10/2004

1023, 1023 L 01/1998-10/2004 2628 04/1998-10/2004

1523 A 01/1998-10/2004 1523, 1523 L 01/1998-10/2004

1528 F 01/1998-10/2004 1017, 1017 L 01/1998-10/2004

1317, 1317 L 01/1998-10/2004 1317, 1317 L 01/1998-10/2004

1823 K 04/1998-10/2004 1317 AK 01/1998-10/2004

1828, 1828 L 04/1998-10/2004 1017 KO, 1018 KO 01/1998-10/2004

1823, 1823 L 01/1998-10/2004 1223, 1223 L 01/1998-10/2004

1523 A 01/1998-10/2004 1215 K 01/1998-10/2004

1217 KO 01/1998-10/2004 1523, 1523 L 01/1998-10/2004

1323, 1323 L 01/1998-10/2004 1328 F 01/1998-10/2004

1517, 1517 L 01/1998-10/2004 1217 K 01/1998-10/2004

1017 K 01/1998-10/2004 717, 717 L 01/1998-10/2004

917 KO 01/1998-10/2004 1523 KO 01/1998-10/2004

1214, 1214 L 01/1998-10/2004 1017 K 01/1998-10/2004

714, 714 L 01/1998-10/2004 717, 717 L 01/1998-10/2004

714, 714 L 01/1998-10/2004 1214, 1214 L 01/1998-10/2004

714 K 01/1998-10/2004 717 K 01/1998-10/2004 714 K 01/1998-10/2004

814 K 01/1998-10/2004 814 K 01/1998-10/2004 717 K 01/1998-10/2004

1528 AK 01/1998-09/2004 1517 AK 01/1998-10/2004

1223 K 01/1998-09/2004 1023 K 01/1998-10/2004 1323 K 01/1998-09/2004

1528 K 01/1998-09/2004 1223 K 01/1998-09/2004

1323 AK 01/1998-09/2004 1023 K 01/1998-10/2004

1323 K 01/1998-09/2004 1023 AK 01/1998-10/2004

1323 AK 01/1998-09/2004 1023 AK 01/1998-10/2004

1517 AK 01/1998-10/2004 1214 K 01/1998-10/2004

1528 AK 01/1998-09/2004 1528 K 01/1998-09/2004

1214 K 01/1998-10/2004 1325 AF 01/1998-10/2004

1325 AF 01/1998-10/2004

AXOR

1823 01/2002-10/2004 2523 K 01/2002-10/2004 2528 01/2002-10/2004

2623 L 01/2002-10/2004 2628 L 01/2002-10/2004 2523 01/2002-10/2004

1823 K 01/2002-10/2004

ZETROS

2733 A 09/2008 1833 A 09/2008 1833 A 09/2008 2733 A 09/2008

INTOURO

Intouro, Intouro E, Intouro M, Intouro ME 01/2005

MAZ

Serie 100

107 05/2004