SINTLY

SINTLY | STARTER MOTOR

XTLSTR1032

VOLTAGE 24 V

POWER 4.00 kW

APPLICATIONS KÄSSBOHRER, MERCEDES-BENZ, SETRA

DIMENSIONS

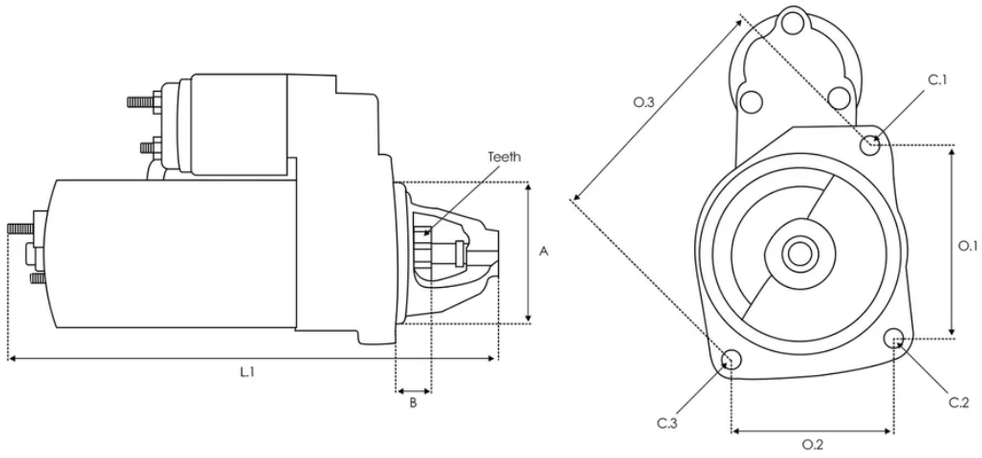

A 89.00 mm B 48.00 mm Teeth 9 qty. L.1 340.00 mm O.1 127.00 mm O.2 89.00 mm O.3 89.00 mm C.1 11.00 mm C.2 11.00 mm C.3 11.00 mm

Números OE

Other	0001360056

Código equivalente

3EFFE	STRW475
ANDEL	ANM15160X

BOSCH	0001368028 0986012940 0986012943 9000083064 B001816204
CARGO	116040 F032116040
CASCO	CST10696 CST10696AS CST10696ES CST10696GS CST10696OS CST10696RS
CEVAM	8698
DELCO	19024214 19024258 DRS2940
DIXIE	260-67217
EAI	33470
ELECTROLOG	STR1632 STR7994
ELSTOCK	45-1227 45-1249
ERA	220232 220337
ISKRA / LETRIKA	11.130.660 AZJ3213 IS0660
KASSBOHRER	7431027000
KUHNER	10120 10120K 10120P 10718 10718B 254150
LOGISTIK	331764

LUCAS	LRS01853 LRS1853
MAGNETI MARELLI	943252201 943252234 MSR716
MAHLE	MS 270
MERCEDES	0021515601 0031511301 003151130180 003151135680 31511301 A0021515601 A0031511301 A003151130180 A003151135680
POWERMAX	88214012
PRESTOLITE	35261450 861036
REAL	20401696BN
SANDO	6010696
SIOM	MAV126120 MAV126960
VALEO	455617
WAI	18250N 551.010.093 551.010.093.460 S133.334
WILSON	91-15-7063
WOODAUTO	BOS0001368028 STR50168
ZM	8010301 ZM8010301
AS-PL	S0254

Aplicaciones

KÄSSBOHRER

S208H 01/1979-12/1983

MERCEDES-BENZ

UNIMOG

U 800 05/1988-03/1990 U 800L 01/1977-03/1990 U 800 01/1977-03/1990

U 2400TG 07/1993 U 900 11/1988

U 100, U 110, U 1100L 01/1977-05/1988 U 900 11/1988

U 100, U 110, U 1100L 01/1977-05/1988

U 100, U 110, U 1100L 01/1977-05/1988 U 2400TG 07/1993

U 1600 05/1991 U 2450L 07/1993 U 2400 05/1991

U 1550L 05/1988 U 1150L 05/1988 U 1600 05/1991

U 2450,U 2450L 05/1991 U 2450,U 2450L 05/1991

U 2150,U 2150L 09/1989 U 100, U 110T, U 1100T 01/1977

U 1150,U 1150L 05/1988 U 1550L 05/1988 U 2150,U 2150L 09/1989

U 1650,U 1650L 05/1991 U 1650,U 1650L 05/1991 U 2400 05/1991

U 100, U 110T, U 1100T 01/1977 U 100, U 110T, U 1100T 01/1977

U 2450L 07/1993 U 60T, U 600T 01/1977-05/1988

U 1750,U 1750L 09/1988 U 1650,U 1650L 01/1988

U 52, U 60, U 600,U 600L 01/1977-05/1988 U 1700,U 1700L 05/1978-09/1988

U 1450,U 1450L 01/1988 U 60T, U 600T 01/1977-05/1988

U 1350L 05/1988 U 2100 09/1989 U 1700T 09/1988

U 1750,U 1750L 09/1988 U 2100T 09/1989 U 1400 01/1988

U 1550L 05/1988 U 1400 01/1988 U 600 05/1988 U 2100 09/1989

U 1550L 05/1988 U 1700, U 1700 L 09/1988 U 1200T 01/1988

U 2150,U 2150L 09/1989 U 1200 01/1988 U 1400 01/1988

U 60T, U 600T 01/1977-05/1988 U 1250,U 1250L 01/1988

U 1600 01/1988 U 1000 01/1988 U 1600 01/1988

U 52, U 60, U 600,U 600L 01/1977-05/1988

U 52, U 60, U 600,U 600L 01/1977-05/1988 U 1450,U 1450L 01/1988

U 1550L 05/1988 U 1700L 05/1978-09/1988 U 600 05/1988

U 1650,U 1650L 09/1989 U 1550L 05/1988

U 52, U 60, U 600,U 600L 01/1977-05/1988 U 1400 01/1988

U 1800 04/1992 U 2150 09/1989 U 2150,U 2150L 09/1989

U 2150,U 2150L 09/1989 U 650,U 650L 05/1988

U 1450,U 1450L 01/1988 U 650,U 650L 05/1988 U 1700T 09/1988

U 1600 09/1989 U 1750,U 1750L 09/1988 U 1450,U 1450L 01/1988

U 1200T 01/1988 U 1250,U 1250L 01/1988 U 1650,U 1650L 01/1988

U 1700, U 1700 L 09/1988 U 1800T 04/1992 U 1550L 01/1992

U 1550L 05/1988 U 60T, U 600T 01/1977-05/1988 U 2100T 09/1989

U 1700, U 1700 L 09/1988 U 2150 09/1989 U 1200 01/1988

U 1200 01/1988 U 1450,U 1450L 01/1988 U 1850,U 1850L 04/1992

U 1650,U 1650L 09/1989 U 1250L 05/1988 U 1400 01/1988

U 1550L 05/1988 U 1650,U 1650L 09/1989 U 1600 09/1989

U 1550L 01/1992 U 1000 01/1988 U 1650,U 1650L 01/1988

U 1600 09/1989 U 1250,U 1250L 01/1988

OF

1117 01/1983

LK/LN2

817 F 03/1984-12/1998 1320,1320 L 01/1984-12/1998

809 K 03/1984-12/1998 1524,1524 L 01/1984-12/1998

1117,1117 L 01/1984-12/1998 1317 S,1317 LS 01/1984-12/1998

1320,1320 L 01/1984-12/1998 1124 AF 03/1992-12/1998

817 K 01/1986-12/1998 1317 K 07/1984-12/1998 914 03/1984-12/1998

1317 AK 08/1984-12/1998 1514 K 01/1989-12/1998

817 S,817 LS 01/1984-12/1998 914 KO 01/1987-12/1998

814 S 03/1984-12/1998 1320 S,1320 LS 01/1984-12/1998

917 AF 02/1987-12/1998 917 AF 02/1987-12/1998

1120,1120 L 01/1984-12/1998 1517 K 01/1989-12/1998

1120 O,1120 LO 01/1984-12/1998 914 KO 01/1987-12/1998

1320 S,1320 LS 01/1984-12/1998 814 S 03/1984-12/1998

814 F 03/1994-12/1998 1514,1514 L 01/1984-12/1998

914 KO 01/1987-12/1998 1117 S,1117 LS 01/1984-12/1998

1517,1517 L 01/1984-12/1998 1117 O,1117 LO 01/1984-12/1998

1317,1317 L 01/1984-12/1998 809 K 03/1984-12/1998

1117 A 06/1987-12/1998 1524,1524 L 01/1984-12/1998

1314 07/1984-12/1998 1114 K 03/1984-12/1998 914 K 03/1984-12/1998

1520,1520 L 01/1984-12/1998 1117 A 06/1987-12/1998

1114 AK 02/1987-12/1998 1120 AF 02/1987-12/1998

1517,1517 L 01/1984-12/1998 817,817 L 01/1984-12/1998

914 K 03/1984-12/1998 1120 S,1120 LS 01/1984-12/1998

1124 F 03/1992-12/1998 1120,1120 L 01/1984-12/1998

709 03/1984-12/1998 814 K 03/1984-12/1998

1317 S,1317 LS 01/1984-12/1998 814 F 05/1986-12/1998

814 S 03/1994-12/1998 817 K 01/1986-12/1998 814 K 03/1994-12/1998

914 AK 02/1987-12/1998 914 AK 02/1987-12/1998

1324,1324 L 01/1984-12/1998 1124 AF 03/1992-12/1998

1317 AK 08/1984-12/1998 914 AK 02/1987-12/1998

1117 O,1117 LO 01/1984-12/1998 1117 A 06/1987-12/1998

814 O, 814 LO 01/1984-12/1998 1117 S,1117 LS 01/1984-12/1998

809 03/1984-12/1998 1117 S,1117 LS 01/1984-12/1998

1314 K 07/1984-12/1998 1114,1114 L 01/1984-12/1998

1320,1320 L 01/1984-12/1998 1317,1317 L 01/1984-12/1998

1517,1517 L 01/1984-12/1998 1320 S,1320 LS 01/1984-12/1998

1120 S,1120 LS 01/1984-12/1998 1120 S,1120 LS 01/1984-12/1998

1117,1117 L 01/1984-12/1998 817,817 L 01/1984-12/1998

817,817 L 01/1984-12/1998 1114 AK 02/1987-12/1998

1324 S,1324 LS 01/1984-12/1998 817 S,817 LS 01/1984-12/1998

914 K 03/1984-12/1998 1120,1120 L 01/1984-12/1998

1517 K 01/1989-12/1998 1524,1524 L 01/1984-12/1998

1124 AF 03/1992-12/1998 1314 AK 06/1987-12/1998

814 K 03/1984-12/1998 917 AF 02/1987-12/1998 1114 K 03/1984-12/1998

1124 AF 03/1992-12/1998 1120 O,1120 LO 01/1984-12/1998

917 AF 02/1987-12/1998 1317 KO 03/1994-12/1998

1324 S,1324 LS 01/1984-12/1998 1324 S,1324 LS 01/1984-12/1998

1517 K 01/1989-12/1998 1320 S,1320 LS 01/1984-12/1998

1314 AK 06/1987-12/1998 1314 07/1984-12/1998

1520,1520 L 01/1984-12/1998 817,817 L 01/1984-12/1998

1314 07/1984-12/1998 1320,1320 L 01/1984-12/1998

1114,1114 L 01/1984-12/1998 814 O, 814 LO 01/1984-12/1998

1514 K 01/1989-12/1998 1317,1317 L 01/1984-12/1998

1317 S,1317 LS 01/1984-12/1998 817 K 01/1986-12/1998

817 F 03/1984-12/1998 1120 S,1120 LS 01/1984-12/1998

O 1114 ,O 1114 L 01/1984-12/1998 1117 A 06/1987-12/1998

1117,1117 L 01/1984-12/1998 1317 KO 03/1994-12/1998

1120 F 02/1990-12/1998 1120 AF 02/1987-12/1998

1124 F 03/1992-12/1998 1320 S,1320 LS 01/1984-12/1998

709 03/1984-12/1998 917 KO 03/1994-12/1998 917 AF 02/1987-12/1998

1114 AK 02/1987-12/1998 1314 KO 07/1984-12/1998

814,814L 01/1984-12/1998 814 F 05/1986-12/1998

1514,1514 L 01/1984-12/1998 1120 AF 02/1987-12/1998

817 O, 817 LO 01/1984-12/1998 811 03/1994-12/1998

1320,1320 L 01/1984-12/1998 O 1114 ,O 1114 L 01/1984-12/1998

817,817 L 01/1984-12/1998 1314 KO 07/1984-12/1998

1317,1317 L 01/1984-12/1998 814 K 03/1984-12/1998

1114,1114 L 01/1984-12/1998 1324,1324 L 01/1984-12/1998

914 03/1984-12/1998 811 K 03/1994-12/1998 1517 K 01/1989-12/1998

914 AK 02/1987-12/1998 1314 AK 06/1987-12/1998

1117 K 04/1984-12/1998 817,817 L 01/1984-12/1998

817 S,817 LS 01/1984-12/1998 1314 K 07/1984-12/1998

1317,1317 L 01/1984-12/1998 1317 KO 03/1994-12/1998

1324,1324 L 01/1984-12/1998 814,814L 01/1984-12/1998

809 03/1984-12/1998 O 814, O 814 L 01/1984-12/1998

1317 AK 08/1984-12/1998 1317 K 07/1984-12/1998

1120 S,1120 LS 01/1984-12/1998 1317 AK 08/1984-12/1998

1517,1517 L 01/1984-12/1998 1517,1517 L 01/1984-12/1998

814,814L 01/1984-12/1998 814 F 05/1986-12/1998

1517 K 01/1989-12/1998 817 S,817 LS 01/1984-12/1998

817 S,817 LS 01/1984-12/1998 1117 A 06/1987-12/1998

814,814 L 01/1984-12/1998 1117,1117 L 01/1984-12/1998

1117 K 04/1984-12/1998 1320,1320 L 01/1984-12/1998

914 03/1984-12/1998 814,814L 01/1984-12/1998

1524,1524 L 01/1984-12/1998 814 S 03/1984-12/1998

1324,1324 L 01/1984-12/1998 817 F 03/1984-12/1998

1120,1120 L 01/1984-12/1998 814,814L 01/1984-12/1998

1117,1117 L 01/1984-12/1998 1317,1317 L 01/1984-12/1998

914 KO 01/1987-12/1998 814 S 03/1984-12/1998 814 K 03/1984-12/1998

1120 AF 02/1987-12/1998 1117 K 04/1984-12/1998

1117,1117 L 01/1984-12/1998 1317 S,1317 LS 01/1984-12/1998

1124 F 03/1992-12/1998 1124 AF 03/1992-12/1998 814 S 03/1984-12/1998

1317 K 07/1984-12/1998 1520,1520 L 01/1984-12/1998

1117 S,1117 LS 01/1984-12/1998 817 F 03/1984-12/1998

1117 A 06/1987-12/1998 1124 F 03/1992-12/1998 709 K 03/1984-10/1990

914 03/1984-12/1998 1517,1517 L 01/1984-12/1998

1317 S,1317 LS 01/1984-12/1998 814 S 03/1984-12/1998

817 O, 817 LO 01/1984-12/1998 1114,1114 L 01/1984-12/1998

817 O, 817 LO 01/1984-12/1998 814,814L 01/1984-12/1998

917 KO 03/1994-12/1998 1117 S,1117 LS 01/1984-12/1998

711 03/1994-12/1998 1520,1520 L 01/1984-12/1998

1320 S,1320 LS 01/1984-12/1998 814 K 03/1984-12/1998

1120 O,1120 LO 01/1984-12/1998 1114 K 03/1984-12/1998

1117 K 04/1984-12/1998 1324 S,1324 LS 01/1984-12/1998

1517 K 01/1989-12/1998 1317 S,1317 LS 01/1984-12/1998

1314 K 07/1984-12/1998 917 03/1994-12/1998

1320,1320 L 01/1984-12/1998 814 K 03/1984-12/1998

709 K 03/1984-10/1990 1320 S,1320 LS 01/1984-12/1998

917 K 03/1994-12/1998 917 AK 03/1994-12/1998

1120,1120 L 01/1984-12/1998 917 AF 02/1987-12/1998

1120,1120 L 01/1984-12/1998 1117 O,1117 LO 01/1984-12/1998

1120 F 02/1990-12/1998 1517,1517 L 01/1984-12/1998

1117 AK 04/1984-12/1998 1117 AK 04/1984-12/1998

1114 A 02/1987-12/1998 1117 AK 04/1984-12/1998

1114 A 02/1987-12/1998 1114 A 02/1987-12/1998 1114 S 03/1984-12/1998

1114 S 03/1984-12/1998 1114 S 03/1984-12/1998

NG

1217,1217 L 08/1973-09/1996 2220,2220 L 08/1973-09/1996

1419 C,1419 CL 08/1973-09/1996 1414 K 04/1984-03/1991

1017 S,1017 LS 08/1973-09/1996 1017 S,1017 LS 08/1973-09/1996

1414 K 04/1984-03/1991 1217,1217 L 08/1973-09/1996

1417 CA 04/1984-03/1991 1614 04/1984-03/1991

2219 C,2219 CL 08/1973-09/1996 1017 11/1975-02/1991

1419 C,1419 CL 08/1973-09/1996 1017 A 11/1975-02/1991

1017 S,1017 LS 08/1973-09/1996 1017 S,1017 LS 08/1973-09/1996

1017 S,1017 LS 08/1973-09/1996 1417 CAK 04/1984-03/1991

1017 K 02/1976-12/1984 1017 S,1017 LS 08/1973-09/1996

2219 C,2219 CL 08/1973-09/1996 1619 C,1619 CL 08/1973-09/1996

1217,1217 L 08/1973-09/1996 1420,1420 L 08/1973-09/1996

1017 AS 04/1977-09/1985 1217,1217 L 08/1973-09/1996

1417 CK 04/1984-03/1991 1617 CAK 04/1984-03/1991

1417 C 04/1984-03/1991 1017 A 11/1975-02/1991 1017 A 11/1975-02/1991

1217,1217 L 08/1973-09/1996 1414 04/1984-03/1991

1617 CS 04/1984-03/1991 1617 CAK 04/1984-03/1991

1414 04/1984-03/1991 1614 K 04/1984-03/1991

1017 KO,1017 F 08/1973-09/1996 1017 S,1017 LS 08/1973-09/1996

1217,1217 L 08/1973-09/1996 1017 KO,1017 F 08/1973-09/1996

1017 KO,1017 F 08/1973-09/1996 1417 C 04/1984-03/1991

1617 C,1617 CL 08/1973-09/1996 1417 CK 04/1984-03/1991

1417 CA 04/1984-03/1991 1417 CAK 04/1984-03/1991

1017 AF 11/1975-09/1985 1017 11/1975-02/1991

1617 CK 04/1984-03/1991 1619 C,1619 CL 08/1973-09/1996

1017 11/1975-02/1991 1617 C,1617 CL 08/1973-09/1996

1017 11/1975-02/1991 1620,1620 L 08/1973-09/1996

1420 LS 07/1985-03/1991

MK

1820 AK 07/1993-09/1996 2420,2420 L 12/1987-09/1996

1422 F 03/1993-08/1994 1717,1717 L 12/1987-09/1996

1720,1720 L 12/1987-09/1996 1417 07/1989-09/1996

2420,2420 L 12/1987-09/1996 1820,1820 L 12/1987-09/1996

1417 AK 09/1989-09/1996 1717 AK 09/1989-08/1994

1224 AF 02/1993-09/1996 1720,1720 L 12/1987-09/1996

1717 K 09/1989-08/1994 1417 AK 09/1989-09/1996

1717,1717 L 12/1987-09/1996 1720,1720 L 12/1987-09/1996

1417 A 09/1989-09/1996 1820 AK 07/1993-09/1996

1717 AK 09/1989-08/1994 1417 K 07/1989-09/1996

1820,1820 L 12/1987-09/1996 1417 AK 09/1989-09/1996

1420,1420 L 12/1987-09/1996 1420 LS 02/1990-09/1996

1417 AK 09/1989-09/1996 1420 LS 02/1990-09/1996

1722 AK 12/1988-08/1994 1417 A 09/1989-09/1996

1224 AF 02/1993-09/1996 1417 07/1989-09/1996

1820,1820 L 12/1987-09/1996 1720 S 02/1990-08/1994

1717 K 09/1989-08/1994 1224 AF 02/1993-09/1996 1417 07/1989-09/1996

1417 K 07/1989-09/1996 1417 07/1989-09/1996

1420,1420 L 12/1987-09/1996 1417 A 09/1989-09/1996

1417 A 09/1989-09/1996 1417 K 07/1989-09/1996 1820 K 05/1992-09/1996

1820 K 05/1992-09/1996

LP

LPS 709, LPLS 709 09/1963-12/1984 LPKF 709 11/1977-12/1984

LPO 709 11/1977-12/1984 LPS 709, LPLS 709 09/1963-12/1984

LPS 608, LPLS 608 09/1963-12/1984 LP 709, LPL 709 09/1963-12/1984

LP 809, LPL 808, LPL 809 09/1963-12/1984 LPO 709 11/1977-12/1984

LPKF 608 09/1963-12/1984 LPS 608, LPLS 608 09/1963-12/1984

LPO 608 10/1969-10/1977 LP 808, LPL 808 09/1963-12/1984

LP 808, LPL 808 09/1963-12/1984 LPK 709 11/1977-12/1984

LPO 608 10/1969-10/1977 LPK 709 11/1977-12/1984

LPS 608, LPLS 608 09/1963-12/1984 LPS 709, LPLS 709 09/1963-12/1984

LP 808, LPL 808 09/1963-12/1984
LPKF 709 11/1977-12/1984
LP 608, LPL 608 09/1963-12/1984
LP 608, LPL 608 09/1963-12/1984
LP 709, LPL 709 09/1963-12/1984
LPK 709 11/1977-12/1984
LPS 709, LPLS 709 09/1963-12/1984
LP 709, LPL 709 09/1963-12/1984
LP 709, LPL 709 09/1963-12/1984
LPK 709 11/1977-12/1984
LPS 608, LPLS 608 09/1963-12/1984
LP 608, LPL 608 09/1963-12/1984
LP 608, LPL 608 09/1963-12/1984
LP 809, LPL 808, LPL 809 09/1963-12/1984
LP 809, LPL 808, LPL 809 09/1963-12/1984
LP 808, LPL 808 09/1963-12/1984
LP 809, LPL 808, LPL 809 09/1963-12/1984
LPKF 608 09/1963-12/1984
LPKO 608 02/1966-07/1977
LPKO 608 02/1966-07/1977
LPO 808, LPO 809 09/1967-10/1977
LPO 808, LPO 809 09/1967-10/1977

O 301

O 301 02/1986-05/1987
O 301 06/1986-05/1987

O 402

O 402 02/1986-12/1991
O 402 02/1986-12/1991

O 309

O 309 D 01/1970-02/1989
O 309 D 01/1970-02/1989
O 309 D 01/1970-02/1989
O 309 D 01/1970-02/1989
O 309 D 01/1970-02/1989

SETRA

Series 200

S 208 01/1979