SINTLY

SINTLY | STARTER MOTOR

XTLSTR1067

VOLTAGE 24 V

POWER 6.60 kW

APPLICATIONS FIAT, IVECO, MAN, MERCEDES-BENZ, VOLVO

DIMENSIONS

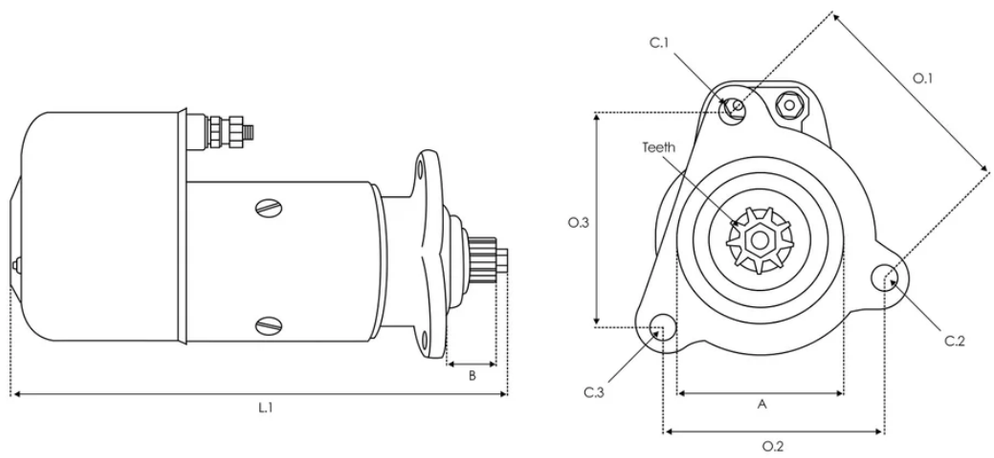

A 115.00 mm B 21.00 mm Teeth 11 qty L.1 410.00 mm O.1 127.00 mm O.2 127.00 mm O.3 127.00 mm C.1 15.00 mm C.2 15.00 mm C.3 15.00 mm

Números OE

Other	0001417005

Código equivalente

3EFFE	STRS614
AINDE	CGB-11605

AS-PL	S0360
AUTOELECTRO	AES8145
BOSCH	0001410065 0001411025
CARGO	110213 F032110213
CASCO	CST10600AS CST10600ES
CEVAM	8705
DAF	1516767R
DELCO	19024053
EAI	33596
EFEL	22703
ELECTROLOG	STR1739 STR79456
ELMOT	0070000 R22.07
ELSTOCK	45-1123
ERA	220218 220236
FIAT	4205474 42498147 4684280 4732242
FRIESEN	8813430

GPARTS	GS417005-A
HC PARTS	CS526
ISKRA / LETRIKA	11.139.020 AZK5179
IVECO	2995112 2997383 4782802 4782803 4936699 500325102
KHD	04684280
KUHNER	10526 10526B 10526P 10526R
LAUBER	22.0526 28.0526
LOGISTIK	330678
LUCAS	LRS00845 LRS845
MAGNETI MARELLI	63226301 63226391
MAGNETON	9125020
MAHLE	MS 495
MEAT & DORIA	5110003
PRESTOLITE	860545GB
REAL	20401006BN 20401006EL 20401240

RNL	RNL1343
SANDO	6010600
SIDAT	S24BH0041A2
SIOM	MAV1207 MAV2040
WAI	30118N 501.202.113 501.202.113.460 S132.722
WOODAUTO	STR50052

Aplicaciones

IVECO

370

370.26 01/1976-12/1999

370.30, 370.S30 01/1989-12/1999

370.25 01/1976-12/1993

370.35 01/1976-12/1993

TURBOTECH

190-36 01/1990-12/1992

190-36 01/1990-12/1992

220-36 PT 01/1990-12/1992

220-36 PT 01/1990-12/1992

220-36 PT 01/1990-12/1992

190-36T 01/1990-12/1992

190-36T 01/1990-12/1992

240-36 P 01/1990-12/1992

240-36 P 01/1990-12/1992

190-36 01/1990-12/1992

190-36 T 01/1990-12/1992

240-36 P 01/1990-12/1992

240-36 P 01/1990-12/1992 190-36 01/1990-12/1992

240-36 P 01/1990-12/1992 190-36 T 01/1990-12/1992

240-36 P 01/1990-12/1992 190-36 01/1990-12/1992

190-36 01/1990-12/1992 190-36 T 01/1990-12/1992

P/PA

330-36 HT 01/1989-12/1992 330-36 H 01/1991-12/1992

330-36 H 01/1989-12/1992 330-36 H 01/1989-12/1992

330-36 HT 01/1991-12/1992 330-36 H 01/1991-12/1992

330-36 HT 01/1991-12/1992 330-36 H 01/1991-12/1992

330-36 HT 01/1989-12/1992 330-36 HT 01/1991-12/1992

330-36 H 01/1989-12/1992 330-36 HT 01/1989-12/1992

330-36 H 01/1989-12/1992 330-36 HT 01/1991-12/1992

330-36 H 01/1989-12/1992 330-36 H 01/1991-12/1992

330-36 HT 01/1991-12/1992 330-36 HT 01/1989-12/1992

330-36 HT 01/1991-12/1992 330-36 H 01/1991-12/1992

330-36 HT 01/1989-12/1992 330-36 H 01/1989-12/1992

330-36 H 01/1991-12/1992 330-36 HT 01/1989-12/1992

330-36 HT 01/1989-12/1990 330-36 H 01/1989-12/1990

330-30 H 06/1984-12/1992 330-36 H 01/1989-12/1990

190-30 H 04/1987-12/1990 190-30 HT 01/1989-12/1990

190-30 H 01/1991-12/1992 190-30 HT 01/1990-12/1992

190-30 H 01/1991-12/1992 330-30 H 01/1991-12/1992

330-30 HT 01/1988-12/1990 190-30 H 04/1987-12/1990

330-36 HT 01/1989-12/1990 330-36 H 01/1989-12/1990

330-30 H 06/1984-12/1990 330-36 HT 01/1989-12/1990

330-30 HT 01/1988-12/1990 190-30 HT 01/1990-12/1992

190-30 H 04/1987-12/1990 330-36 HT 01/1989-12/1990

190-30 HT 01/1990-12/1992 330-30 H 01/1991-12/1992

190-30 H 04/1987-12/1990 330-30 H 01/1988-12/1990

190-30 H 01/1991-12/1992 330-30 HT 01/1988-12/1992

190-30 H 01/1991-12/1992 330-36 H 01/1989-12/1990

190-30 H 04/1987-12/1990 190-30 HT 01/1990-12/1992

330-36 H 01/1989-12/1990 190-30 H 04/1987-12/1990

330-30 H 06/1984-12/1992 190-30 HT 01/1990-12/1992

330-36 HT 01/1989-12/1990 330-36 H 01/1989-12/1990

190-30 H 01/1991-12/1992 190-30 H 01/1991-12/1992

190-30 H 04/1987-12/1990 190-30 HT 01/1989-12/1990

190-30 H 01/1991-12/1992 330-30 HT 01/1988-12/1992

330-36 HT 01/1989-12/1990 190-30 H 01/1991-12/1992

330-30 HT 01/1991-12/1992 190-30 HT 01/1990-12/1992

190-30 HT 01/1989-12/1990 190-30 HT 01/1990-12/1992

190-30 H 04/1987-12/1990 190-30 HT 01/1989-12/1990

330-30 HT 01/1991-12/1992 190-30 HT 01/1990-12/1992

330-30 H 06/1984-12/1990 190-30 HT 01/1989-12/1990

190-30 HT 01/1989-12/1990 190-30 HT 01/1989-12/1990

330-30 H 01/1988-12/1990 190-30 HT 01/1989-12/1990

TURBOSTAR

190-42 10/1986-12/1990
190-42 T 10/1986-12/1990
190-42 T 07/1984-09/1986
190-36 07/1987-06/1990
190-36 P 07/1987-06/1990
190-42 T 07/1984-09/1986
190-42 T 10/1986-12/1990
190-42 10/1986-12/1990
190-36 T 07/1987-06/1990
190-36 P 07/1990-12/1993
190-36 P 07/1990-12/1993
190-36 T 07/1990-12/1993
190-48 T 03/1989-03/1991
190-36 T 07/1990-12/1993
190-48 T 04/1991-12/1993
190-36 07/1990-12/1993
190-36 P 07/1990-12/1993
190-48 T 04/1991-12/1993
190-48 03/1989-03/1991
190-36 T 07/1990-12/1993
190-48 T 03/1989-03/1991
190-36 07/1990-12/1993
190-48 03/1989-03/1991
190-36 P 07/1990-12/1993
190-48 04/1991-12/1993
190-36 T 07/1990-12/1993
190-36 P 07/1990-12/1993
190-36 P 07/1990-12/1993
190-36 T 07/1990-12/1993
190-36 07/1990-12/1993
190-36 07/1990-12/1993
190-36 07/1990-12/1993
190-36 07/1990-12/1993
190-36 T 07/1990-12/1993
190-48 04/1991-12/1993
190-42 07/1984-09/1986
190-42 07/1984-09/1986

EUROTECH MP

260 E 42 01/1994
440 E 42 TZ 01/1993
190 E 42, 190 E 42 /P 01/1993
400 E 42 T, 440 E 42 T, 440 E 42 T/P 01/1992
400 E 42 T, 440 E 42 T, 440 E 42 T/P 01/1992
180 E 42 01/1992-12/1993

240 E 42 01/1992

P/PA-Haubenfahrzeuge

330-30 NW 10/1987-12/1992
330-30 NW 01/1991-12/1992
190-30 N 04/1987-12/1990
330-30 N 10/1987-12/1990
330-30 NW 01/1991-12/1992
190-30 N 01/1991-12/1993
330-30 N 01/1991-12/1992
330-30 NW 10/1987-12/1990
190-30 NT 01/1991-12/1993
330-30 NW 10/1987-12/1992
330-30 NW 10/1987-12/1990
330-30 N 10/1987-12/1990
330-30 N 01/1991-12/1992
330-30 N 10/1987-12/1992
330-30 N 10/1987-12/1992
190-30 NT 04/1987-12/1990

EUROTRAKKER

MP 410 E 42 H 01/1993-11/2004
MP 400 E 42 WT 01/1993-11/2004
MP 400 E 42 HT 01/1993-11/2004
MP 190 E 42 W 01/1993-11/2004
MP 720 E 42 HT 01/1993-11/2004
MP 260 E 42 W 01/1993-11/2004
MP 440 E 37 HT 01/1993-11/2004
MP 440 E 42 HT 01/1993-11/2004
MP 190 E 42 H 01/1993-11/2004
MP 720 E 42 HT 01/1993-11/2004
MP 440 E 37 HT 01/1993-11/2004
MP 260 E 42 W 01/1993-11/2004
MP 410 E 42 W 01/1993-11/2004
MP 720 E 42 WT 01/1993-11/2004
MP 380 E 42 W 01/1993-11/2004
MP 190 E 42 W 01/1993-11/2004
MP 400 E 42 WT 01/1993-11/2004
MP 400 E 42 HT 01/1993-11/2004
MP 260 E 42 H 01/1993-11/2004
MP 720 E 42 WT 01/1993-11/2004
MP 340 E 42 H 01/1993-11/2004
MP 410 E 42 W 01/1993-11/2004
MP 380 E 42 H 01/1993-11/2004
MP 440 E 42 HT 01/1993-11/2004

MP 260 E 34 W	11/1999-11/2004	MP 260 E 37 W	11/1999-11/2004
MP 380 E 42 W	11/1999-11/2004	MP 260 E 42 H	11/1999-11/2004
MP 380 E 42 W	11/1999-11/2004	MP 340 E 34 H	11/1999-11/2004
MP 340 E 34 H	11/1999-11/2004	MP 260 E 34 H	11/1999-11/2004
MP 190 E 42 H	11/1999-11/2004	MP 260 E 34 H	11/1999-11/2004
MP 410 E 42 H	11/1999-11/2004	MP 260 E 34 W	11/1999-11/2004
MP 340 E 42 H	11/1999-11/2004	MP 410 E 37 H	11/1999-11/2004
MP 340 E 42 H	11/1999-11/2004	MP 190 E 42 H	11/1999-11/2004
MP 260 E 37 W	11/1999-11/2004	MP 380 E 42 H	01/1993-11/2004
MP 400 E 37 WT	01/1993-11/2004	MP 400 E 37 HT	01/1993-11/2004
MP 260 E 37 H	01/1993-11/2004	MP 720 E 37 HT	01/1993-11/2004
MP 380 E 37 W	01/1993-11/2004	MP 400 E 37 WT	01/1993-11/2004
MP 190 E 37 H	01/1993-11/2004	MP 720 E 37 WT	01/1993-11/2004
MP 400 E 37 HT	01/1993-11/2004	MP 380 E 37 H	01/1993-11/2004
MP 720 E 37 HT	01/1993-11/2004	MP 260 E 37 W	01/1993-11/2004
MP 720 E 47 HT	01/1993-11/2004	MP 720 E 37 WT	01/1993-11/2004
MP 190 E 37 W	01/1993-11/2004	MP 410 E 37 H	01/1993-11/2004
MP 340 E 37 H	01/1993-11/2004	MP 380 E 34 W	11/1999-11/2004
MP 380 E 37 H	01/1998-11/2004	MP 190 E 37 W	11/1999-11/2004
MP 380 E 34 H	11/1999-11/2004	MP 380 E 37 H	01/1998-11/2004
MP 190 E 37 H	01/2000-11/2004	MP 380 E 37 W	11/1999-11/2004
MP 380 E 34 H	11/1999-11/2004	MP 340 E 37 H	11/1999-11/2004
MP 380 E 34 W	11/1999-11/2004	MP 380 E 47 H	11/1999-11/2004

MP 340 E 37 H 11/1999-11/2004 MP 380 E 37 W 11/1999-11/2004

MP 260 E 47 H 11/1999-11/2004

EUROSTAR

LD 260 E 42 P 01/1993-02/2002

LD 240 E 42 FS, LD 240 E 42 PS 01/1993-02/2002

LD 440 E 42 TZ 01/1993-02/2002 LD 440 E 42 T/P 01/1993-02/2002

LD 240 E 42 FS, LD 240 E 42 PS 01/1993-02/2002

LD 400 E 42 TX/P,LD 440 E 42 TX/P 01/1993-02/2002

LD 440 E 42 T/P 01/1993-02/2002 LD 190 E 42, LD 190 E 42 P 01/1993-02/2002

LD 190 E 42, LD 190 E 42 P 01/1993-02/2002 LD 240 E 52 PS 01/1993-02/2002

LD 260 E 52 01/1993-02/2002 LD 440 E 52 T 01/1993-02/2002

LD 440 E 52 TZ 01/1993-02/2002 LD 190 E 47 01/1993-02/2002

LD 440 E 47 T/P 01/1993-02/2002 LD 440 E 47 TZ 01/1993-02/2002

LD 190 E 52 01/1993-02/2002 LD 240 E 47 PS 01/1993-02/2002

LD 260 E 47 01/1993-02/2002

FIAT

Series 260

260PAC 01/1977-12/1983

Series 600

619N1 01/1970-12/1980 697NP 01/1970-12/1980 697N 01/1970-12/1995

697T 01/1970-12/1976 619T1, 619T1P 01/1970-12/1980

684NP 01/1974-12/1980 684N 01/1970-12/1980

684T, 684TL, 684TP 01/1970-12/1980 619N1P 01/1972-12/1986

Series 330

330.35 01/1981-12/1985

VOLVO

N10

N 10/270 01/1973-12/1989 N 10/270 01/1973-12/1989

N 10/300 01/1973-12/1989 N 10/300 01/1973-12/1989

NL

NL 12/290 01/1989-12/1992 NL 10/260 01/1989-12/1992

NL 12/360 01/1992-12/1995 NL 12/360 01/1992-12/1995

NL 12/400 01/1989-12/1995

F12

F 12/380 01/1987-12/1995 F 12/320 01/1984-12/1986

F 12/390 01/1987-12/1995 F 12/400 01/1987-12/1995

F 12/410 01/1987-12/1995 F 12/400 01/1987-12/1995

F 12/360 01/1988-12/1990 F 12/400,F 12/410 01/1988-12/1994

F 12/320,F 12/330 08/1977-12/1986 F 12/360 12/1990-12/1994

F 12/400,F 12/410 12/1990-12/1994 F 12/400,F 12/410 12/1990-12/1994

F 12/400 01/1988-12/1990 F 12/320 01/1987-12/1987

F 12/320,F 12/330 08/1977-12/1986 F 12/400,F 12/410 01/1988-12/1994

F 12/370 08/1977-12/1986 F 12/360 01/1988-12/1990

F 12/320,F 12/330 08/1977-12/1986

F 12/400,F 12/410 01/1988-12/1994

F 12/400 01/1988-12/1990

F 12/400,F 12/410 12/1990-12/1994

F 12/400 12/1990-12/1994

F 12/360 12/1990-12/1994

F 12/400 12/1990-12/1994

F 12/370 01/1987-12/1987

F 12/360 01/1991-12/1994

F 12/360 10/1990-12/1994

F 12/360 10/1990-12/1994

F 12/360 01/1991-12/1994

F 12/380 01/1984-12/1986

F 12/330 01/1984-12/1986

F 12/370 01/1984-12/1986

FL10

FL 10/310 09/1985-09/1998

FL 10/310 09/1985-09/1998

FL 10/310 09/1985-09/1998

FL 10/320 09/1992-02/1996

FL 10/310 09/1985-02/1996

FL 10/285 09/1985-02/1996

FL 10/310 09/1985-09/1998

FL 10/285 09/1985-02/1996

FL 10/310 09/1985-02/1996

FL 10/360 12/1995-09/1998

FL 10H/320 12/1995-09/1998

FL 10/320 12/1995-09/1998

FL 10H/360 12/1995-09/1998

FL 10/280 09/1985-12/1990

FL 10/350 02/1995-09/1998

FL 10/360 02/1995-09/1998

FL 10/285 09/1985-02/1996

B12

B12 01/1991-12/2006

B12 01/1992

B12 01/1992

B12 01/1992

B12 01/1991-12/2006

B12 01/1992

F10

F 10/320 10/1987-12/1990

F 10/320 10/1987-12/1990

F 10/320 12/1990-12/1994

F 10/320 12/1990-12/1994

F 10/320 10/1987-12/1990

F 10/320 10/1987-12/1990

F 10/320 12/1990-12/1994

F 10/260 02/1982-06/1985

F 10/320 12/1990-12/1994

F 10/260 02/1982-06/1985

F 10/320 10/1987-12/1990

F 10/300 01/1984-12/1986

F 10/300 01/1987-12/1987

F 10/280 08/1977-02/1982

F 10/260 01/1983-06/1985

F 10/300 10/1983-12/1986

F 10/310 01/1987-12/1995

F 10/310 01/1987-12/1995

F 10/320 01/1987-12/1995

F 10/260 01/1983-06/1985

F 10/320 12/1990-12/1994

F 10/320 12/1990-12/1994

F 10/300 10/1983-12/1986

F 10/320 10/1987-12/1990

F 10/320 12/1990-12/1994

F 10/300 01/1987-12/1987

F 10/320 10/1987-12/1990

F 10/260 02/1982-06/1985

F 10/320 10/1987-12/1990

F 10/300 01/1984-12/1986

F 10/320 12/1990-12/1994

F 10/260 01/1983-06/1985

F 10/320 01/1987-12/1995

F 10/320 01/1987-12/1995

F 10/320 01/1987-12/1995

FM10

FM 10/360 04/1999-12/2001

FM 10/320 04/1999-12/2001

FM 10/320 04/1999-12/2001

MERCEDES-BENZ

MK

2531,2531 L 12/1987-09/1996
2531,2531 L 12/1987-09/1996
2524,2524 L 12/1987-09/1996
2524,2524 L 12/1987-09/1996
2422,2422 L 12/1987-09/1996
2422,2422 L 12/1987-09/1996
2422,2422 L 12/1987-09/1996
2524,2524 L 12/1987-09/1996
2431 12/1987-09/1996
2431 12/1987-09/1996
2431 12/1987-09/1996
2422,2422 L 12/1987-09/1996

SK

2435 S,2435 LS 07/1987-09/1996
2435 S,2435 LS 07/1987-09/1996
2435 S,2435 LS 07/1987-09/1996
2435 S,2435 LS 07/1987-09/1996
2435 S,2435 LS 07/1987-09/1996
2435 S,2435 LS 07/1987-09/1996
2435 S,2435 LS 07/1987-09/1996

NG

2222,2222 L 08/1973-09/1996

MAN

HOCL

18.280 HOCL-NL 05/2002-08/2008
18.280 HOCL-NL 05/2002-08/2008
18.280 HOCL-NL 05/2002-08/2008
18.280 HOCL-NL 05/2002-08/2008