SINTLY

SINTLY | STARTER MOTOR

XTLSTR6297

VOLTAGE **24** V

POWER **4.00** kW

APPLICATIONS MAZ, MERCEDES-BENZ

DIMENSIONS

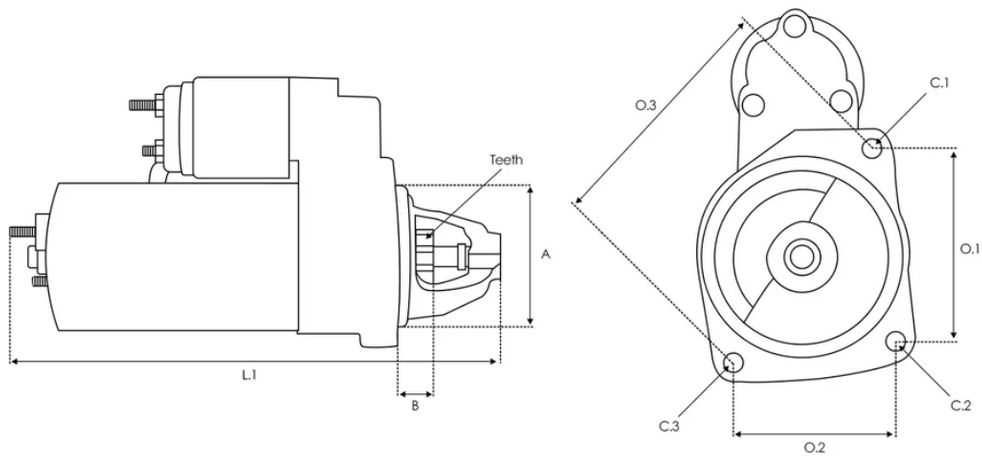

A **89.00 mm** B **45.00 mm** Teeth **9 qty.** L.1 **343.00 mm** O.1 **90.00 mm** O.2 **90.00 mm** O.3 **127.00 mm** C.1 **11.00 mm** C.2 **11.00 mm** C.3 **11.00 mm**

Números OE

MERCEDES	0041516201

Código equivalente

3EFFE	STRL723
ACAUTO	AC-CBS1381

ANDEL	ANM12277X
AS-PL	S1015
AUTOTEAM	SDL621 SDL621A
CARGO	111982 F032111982
CASCO	CST50617GS
CEVAM	8339
DELCO	10461470 10479626 10479650 DRS0057 DRX67095 DRX67149
DRI	625025094
EAI	33947
ELECTROLOG	STR2017
ELSTOCK	45-2344
HC PARTS	CS1112 CS1381
HELLA	8EA012586-201 8EA749553-001
HENKEL PARTS	3120458
KRAUF	STD1381

KUHNER	101381 101381P
LAUBER	28.1381 28.1381M
LUCAS	LRT00225 LRT0225
MEC-DIESEL	330010
MERCEDES	0051512201 A0041516201 A0051512201
NIKKO	0-23000-2350 0-23000-2358 0-23000-2590
POWER TRUCK	PTC-4035
POWERMAX	88212501
PRESTOLITE	860321
TESLA	TT16387
TMI	ST02599
VALEO	438473
WAI	551.522.093.710 551.522.093.711 S145.564
WOODAUTO	STR80146

Aplicaciones

MERCEDES-BENZ

ATEGO 2

1719 10/2004 1419 10/2004 1729 01/2012 2426 01/2012

2429, 2430 01/2012 2422 10/2004 1722 10/2004 815 F 10/2004

1022, 1022 L 10/2004 1526, 1526 L 10/2004 1323 LS, 1324 LS 10/2004

1215, 1215 L, 1216, 1216 L 10/2004 815, 815 L, 816, 816 L 10/2004

823, 823 L, 824, 824 L 10/2004 1528, 1528 L, 1529, 1529 L 10/2004

915, 915 L, 916, 916 L 10/2004 1522, 1522 L 10/2004

815 K, 816 K 10/2004 1023 A, 1024 A 10/2004

923, 923 L, 924, 924 L 10/2004 822, 822 L 10/2004

1528, 1528 L, 1529, 1529 L 10/2004 1322 LS 10/2004

1518, 1518 L 10/2004 1528, 1528 L, 1529, 1529 L 10/2004

922, 922 L 10/2004 815 K, 816 K 10/2004

1328, 1328 L, 1329, 1329 L 10/2004 712, 713 10/2004

1018, 1018 L 10/2004 1016, 1016 L 10/2004 1323 A, 1324 A 10/2004

1016, 1016 L 10/2004 1518, 1518 L 10/2004

1323, 1323 L, 1324, 1324 L 10/2004 1318 A 10/2004

1223, 1223 L, 1224, 1224 L 10/2004 822, 822 L 10/2004 1018 A 10/2004

712, 713 10/2004 1226, 1226 L 10/2004 715, 715 L, 716, 716 L 10/2004

915, 915 L, 916, 916 L 10/2004 822, 822 L 10/2004 922, 922 L 10/2004

1228, 1228 L, 1229, 1229 L 10/2004 1223, 1223 L, 1224, 1224 L 10/2004

812, 813 10/2004 1518, 1518 L 10/2004 1518, 1518 L 10/2004

1223, 1223 L, 1224, 1224 L 10/2004 1228, 1228 L, 1229, 1229 L 10/2004

815, 815 L, 816, 816 L 10/2004 918, 918 L 10/2004

1018, 1018 L 10/2004 1322, 1322 L 10/2004

1323, 1323 L, 1324, 1324 L 10/2004 1326, 1326 L 10/2004

818, 818 L 10/2004 1023, 1023 L, 1024, 1024 L 10/2004

712, 713 10/2004 1223, 1223 L, 1224, 1224 L 10/2004

815, 815 L, 816, 816 L 10/2004 818, 818 L 10/2004

823, 823 L, 824, 824 L 10/2004 1322 LS 10/2004 1518 A 10/2004

1328 LS, 1329 LS 10/2004 1323 LS, 1324 LS 10/2004

923, 923 L, 924, 924 L 10/2004 712, 713 10/2004 1318 A 10/2004

1323 A, 1324 A 10/2004 1522, 1522 L 10/2004

1523, 1523 L, 1524, 1524 L 10/2004 812, 813 10/2004

1215, 1215 L, 1216, 1216 L 10/2004 815 K, 816 K 10/2004

1328 LS, 1329 LS 10/2004 1523 A, 1524 A 10/2004

1518, 1518 L 10/2004 1318, 1318 L 10/2004 1222, 1222 L 10/2004

823, 823 L, 824, 824 L 10/2004 1023, 1023 L, 1024, 1024 L 10/2004

923, 923 L, 924, 924 L 10/2004 1018 A 10/2004 1322, 1322 L 10/2004

1523, 1523 L, 1524, 1524 L 10/2004 1323 A, 1324 A 10/2004

1023 A, 1024 A 10/2004 1326 LS 10/2004 1322, 1322 L 10/2004

1328, 1328 L, 1329, 1329 L 10/2004 1228, 1228 L, 1229, 1229 L 10/2004

715, 715 L, 716, 716 L 10/2004 1222, 1222 L 10/2004

1023, 1023 L, 1024, 1024 L 10/2004 1523, 1523 L, 1524, 1524 L 10/2004

915, 915 L, 916, 916 L 10/2004 1328, 1328 L, 1329, 1329 L 10/2004

1323, 1323 L, 1324, 1324 L 10/2004 918, 918 L 10/2004

1518, 1518 L 10/2004 1328 LS, 1329 LS 10/2004 1222, 1222 L 10/2004

922, 922 L 10/2004 1323 LS, 1324 LS 10/2004 1023 A, 1024 A 10/2004

1022, 1022 L 10/2004 1022, 1022 L 10/2004 1218, 1218 L 10/2004

1522, 1522 L 10/2004 1523 A, 1524 A 10/2004 812, 813 10/2004

1523 A, 1524 A 10/2004 1523, 1523 L, 1524, 1524 L 10/2004

715, 715 L, 716, 716 L 10/2004 916 K 10/2004 1526 K 10/2004

1324 AK 10/2004 1216 K 10/2004 818 K 10/2004 824 K 10/2004

818 K 10/2004 1017 K, 1018 K 10/2004 822 K 10/2004

916 K 10/2004 1017 K, 1018 K 10/2004 1529 AK 10/2004

1318 K 10/2004 1218 K 10/2004 816, 816 L 10/2004

1222 K 10/2004 1526 AK 10/2004 1522 K 10/2004

1524 AK 10/2004 1523 K, 1524 K 10/2004 1529 K 10/2004

1022 K 10/2004 924 K 10/2004 1024 K 10/2004 922 K 10/2004

1222 K 10/2004 1022 K 10/2004 1318 AK 10/2004

1015 K, 1016 K 10/2004 1322 K 10/2004 1522 K 10/2004

1518 K 10/2004 918 K 10/2004 922 K 10/2004 1324 K 10/2004

918 K 10/2004 1017 K, 1018 K 10/2004 1015 K, 1016 K 10/2004

1322 K 10/2004 822 K 10/2004 1015 K, 1016 K 10/2004

1224 K 10/2004 1022 KO 10/2004 1315 10/2004 1718 10/2004

926, 926 L 10/2004 1718 10/2004 1329 AF 10/2004 1222 F 10/2004

1216, 1216 L 10/2004 1529 F 10/2004 1322 AK 10/2004

1526 AF 10/2004 1522 AF 10/2004 1022 A 10/2004 1226 F 10/2004

1329 F 10/2004 1718 10/2004 2224 L 10/2004 1926 L 10/2004

1522 AK 10/2004 1315 10/2004 1015, 1015 L 10/2004

1322 AF 10/2004 918 AF 10/2004 1924 L 10/2004

1324 LKO 10/2004 1017 AK 10/2004 1522 F 10/2004

1322 F 10/2004 1024 AK 10/2004 1522 A 10/2004 1322 A 10/2004

1226 AF 10/2004 915 K 10/2004 2226 L 10/2004 822 F 10/2004

1518 AK 10/2004 1718 10/2004 1018 AK 10/2004 1718 10/2004

1929 L 10/2004 1022 AK 10/2004 816, 816 L 10/2004

1326 F 10/2004 1322 LKO 10/2004 1718 10/2004

916, 916 L 10/2004 1326 AF 10/2004 2229 L 10/2004

922 AF 10/2004 926 AF 10/2004 924, 924 L 10/2004

1015 K 10/2004 1718 10/2004 1315 10/2004 1024, 1024 L 10/2004

1315 10/2004 1222 AF 10/2004 1016, 1016 L 10/2004

1529 AF 10/2004 812 K 10/2004 1622 K 10/2004 1622 K 10/2004

1618 10/2004 1624 10/2004 1622 10/2004 1622 10/2004

1618 K 10/2004 1622 10/2004 1624 K 10/2004 1629 10/2004

1622 K 10/2004 2425 10/2004 1725 10/2004 2425 10/2004

1418 10/2004 1725 10/2004 1725 10/2004 2425 10/2004

2425 10/2004 1418 10/2004 1725 10/2004 1725 10/2004

2425 10/2004 1118 AF 01/2011

TOURO (O 500)

O 500 R 01/2001 O 500 U 01/2001 O 500 M 01/2001

O 500 R 01/2001 O 500 M 01/2001 O 500 M 01/2001

O 500 M 01/2001 O 500 M 01/2001 O 500 U 01/2001

O 500 U 01/2001 O 500 U 01/2001 O 500 R 01/2001

ATRON

2729 B 01/2012 1319 01/2012 2729 K 01/2012 2324 01/2012

2729 01/2012 1719 04/2013

ACCELO

1016 01/2012 1016 01/2012 815 01/2012 1016 01/2012

815 01/2012 914 C 10/1998

VARIO Cab with engine

812 DT (670.398) 09/1996-06/2006 816 DT (670.398) 09/1996-06/2006

814 DT (670.398) 09/1996-06/2006 810 DT (670.398) 09/1996-06/2006

618 D (669.599, 669.899) 09/2006-12/2013

615 D, 616 D (669.599, 669.899) 01/2006-12/2013

613 D, 614 D (669.599, 669.899) 01/2006-12/2013

CITO (O 520)

130 kW 06/1999

AXOR 2

1833 LS 10/2004 1823 LS, 1824 LS 10/2004 1826, 1826 L, LL 10/2004

1823 LS, 1824 LS 10/2004 1826 LS 10/2004 2633 10/2004

1828 A, 1829 A 10/2004 2628, 2629 10/2004 1833 K 10/2004

2628 B, 2629 B 10/2004 1823 K, 1823 KL, 1824 K 10/2004

2633 B 10/2004 2628 K, 2629 K 10/2004 2633 K 10/2004

2628, 2629 10/2004 1823 AK, 1824 AK 10/2004 1828 A, 1829 A 10/2004

1828, 1828 L, 1829, 1829 L, LL 10/2004 2528 L, 2529 L 10/2004

2528 L, 2529 L 10/2004 1828, 1828 L, 1829, 1829 L, LL 10/2004

1823 AK, 1824 AK 10/2004 2533, 2533 L 10/2004 1833 K 10/2004

1823, 1823 L, 1824, 1824 L, LL 10/2004 2633 B 10/2004

2528 L, 2529 L 10/2004 2533, 2533 L 10/2004

1823 K, 1823 KL, 1824 K 10/2004 1823 AK, 1824 AK 10/2004

2633 10/2004 2533, 2533 L 10/2004 1828 AK, 1829 AK 10/2004

1828 K, 1828 KL, 1829 K 10/2004 1833, 1833 L, LL 10/2004

1833 A 10/2004 1828 AK, 1829 AK 10/2004 2633 10/2004

1826 K 10/2004 1828 K, 1828 KL, 1829 K 10/2004 1829 LS 10/2004

2633 K 10/2004 1828, 1828 L, 1829, 1829 L, LL 10/2004

1828 AK, 1829 AK 10/2004 2628 B, 2629 B 10/2004

1828 A, 1829 A 10/2004 1828 K, 1828 KL, 1829 K 10/2004

2633 B 10/2004 2628 K, 2629 K 10/2004 2533, 2533 L 10/2004

1823 K, 1823 KL, 1824 K 10/2004 1833 AK 10/2004 2628, 2629 10/2004

1833 AK 10/2004 2628 B, 2629 B 10/2004 2533, 2533 L 10/2004

1823 AK, 1824 AK 10/2004 2628, 2629 10/2004

1823, 1823 L, 1824, 1824 L, LL 10/2004 1833 AK 10/2004

2628 K, 2629 K 10/2004 1826 AK 10/2004 2633 K 10/2004

1826 AK 10/2004 3028 B 01/2011 1828 LS 10/2004 3028 K 01/2011

1933 10/2004 1933 10/2004

ECONIC

1833 L, 1833 LL 10/2006 2633 L, 2633 LL 10/2007

2633 L, 2633 LL 10/2007 1824 L, 1824 LL 10/2006

1829 L, 1829 LL 10/2006 1833 L, 1833 LL 10/2006

3233 L, 3233 LL 10/2007 2629 L, 2629 LL 10/2001

1823 L, 1823 LL 03/1998 2628 LL 03/1998 1828 L, 1828 LL 03/1998

2628 LL 03/1998 2628 LL 01/1998 1823 L, 1823 LL 03/1998

1823 L, 1823 LL 03/1998 2628 LL 01/1998 1828 L, 1828 LL 03/1998

1828 L, 1828 LL 10/2006 1828 L, 1828 LL 10/2006 1828 LS 10/2004

2628 L 10/2000 2633 L 10/2001 1833 LS 10/2007 2628 L 10/2000

2628 L 10/2001 1829 LS 10/2007 2628 L 10/2000 1828 L 10/2000

2633 L 10/2001

ATEGO

2228 L 04/1998-10/2004 1923 L 04/1998-10/2004 2223 L 04/1998-10/2004

1923 L 04/1998-10/2004 2223 L 04/1998-10/2004 1928 L 04/1998-10/2004

2228 L 04/1998-10/2004 1928 L 04/1998-10/2004 1317 K 01/1998-10/2004

812 01/1998-10/2004 917 AF 01/1998-10/2004 1328 AF 01/1998-10/2004

823, 823 L 01/1998-10/2004 823, 823 L 01/1998-10/2004

1523 K 01/1998-10/2004 917, 917 L 01/1998-10/2004

1328, 1328 L 01/1998-10/2004

1317 KO, 1317 LKO, 1318 KO, 1318 LKO 01/1998-10/2004

715,715 L 01/1998-10/2004 817, 817 L 01/1998-10/2004

1017, 1017 L 01/1998-10/2004 1523 AK 01/1998-10/2004

923, 923 L 01/1998-10/2004 815 K 01/1998-10/2004

2528 L 04/1998-10/2004 1525 AF 01/1998-10/2004

1228, 1228 L 01/1998-10/2004 2528 L 04/1998-10/2004

823 K 01/1998-10/2004 817, 817 L 01/1998-10/2004

1317 AK 01/1998-10/2004 1017 AK 01/1998-10/2004

1217 K 01/1998-10/2004 1317 A 01/1998-10/2004

1217, 1217 L 01/1998-10/2004 1517 A 01/1998-10/2004

1528, 1528 L 01/1998-10/2004 923 K 01/1998-10/2004

1323, 1323 L 01/1998-10/2004 1823 LS 04/1998-10/2004

917 K 01/1998-10/2004 917 AF 01/1998-10/2004

1828, 1828 L 04/1998-10/2004 1317 AK 01/1998-10/2004

1017 A 01/1998-10/2004 1525 AF 01/1998-10/2004

1823, 1823 L 01/1998-10/2004 1328, 1328 L 01/1998-10/2004

1225 F 01/1998-10/2004 2628 K 04/1998-10/2004 917 AF 01/1998-10/2004

1215, 1215 L 01/1998-10/2004 815 F 01/1998-10/2004

1325 F 01/1998-10/2004 925 AF 01/1998-10/2004

1517, 1517 L 01/1998-10/2004 1328 AF 01/1998-10/2004

815 F 01/1998-10/2004 1528 AF 01/1998-10/2004

1828 LS 04/1998-10/2004 1228, 1228 L 01/1998-10/2004

1828 A 04/1998-10/2004 2523 L 04/1998-10/2004

1225 AF 01/1998-10/2004 1223, 1223 L 01/1998-10/2004

815, 815 L 01/1998-10/2004 917, 917 L 01/1998-10/2004

1328 F 01/1998-10/2004 1523 AK 01/1998-10/2004

1017 KO, 1018 KO 01/1998-10/2004 1217, 1217 L 01/1998-10/2004

817 K 01/1998-10/2004 1528 AF 01/1998-10/2004 1317 K 01/1998-10/2004

1528 F 01/1998-10/2004

1317 KO, 1317 LKO, 1318 KO, 1318 LKO 01/1998-10/2004

1828 AK 04/1998-10/2004 1323 LS 01/1998-10/2004

1828 K 04/1998-10/2004 1328 LS 01/1998-10/2004

1323 KO, 1323 LKO 01/1998-10/2004 815,815 L 01/1998-10/2004

1225 F 01/1998-10/2004 1528, 1528 L 01/1998-10/2004

1017 KO, 1018 KO 01/1998-10/2004 925 AF 01/1998-10/2004

1523 K 01/1998-10/2004 1323 KO, 1323 LKO 01/1998-10/2004

712 01/1998-10/2004 1317 A 01/1998-10/2004 1823 AK 04/1998-10/2004

817 K 01/1998-10/2004 2628 B 04/1998-10/2004 917 K 01/1998-10/2004

1225 AF 01/1998-10/2004 923 K 01/1998-10/2004 823 K 01/1998-10/2004

1517 K 01/1998-10/2004 1017 A 01/1998-10/2004

1317 KO, 1317 LKO, 1318 KO, 1318 LKO 01/1998-10/2004

1325 F 01/1998-10/2004 1517 A 01/1998-10/2004

1023, 1023 L 01/1998-10/2004 2628 04/1998-10/2004

1523 A 01/1998-10/2004 1523, 1523 L 01/1998-10/2004

1528 F 01/1998-10/2004 1017, 1017 L 01/1998-10/2004

1317, 1317 L 01/1998-10/2004 1317, 1317 L 01/1998-10/2004

1823 K 04/1998-10/2004 1317 AK 01/1998-10/2004

1828, 1828 L 04/1998-10/2004 1017 KO, 1018 KO 01/1998-10/2004

1823, 1823 L 01/1998-10/2004 1223, 1223 L 01/1998-10/2004

1523 A 01/1998-10/2004 1215 K 01/1998-10/2004

1217 KO 01/1998-10/2004 1523, 1523 L 01/1998-10/2004

1323, 1323 L 01/1998-10/2004 1328 F 01/1998-10/2004

1517, 1517 L 01/1998-10/2004 1217 K 01/1998-10/2004

1017 K 01/1998-10/2004 717, 717 L 01/1998-10/2004

814, 814 L 01/1998-10/2004 917 KO 01/1998-10/2004

1523 KO 01/1998-10/2004 814, 814 L 01/1998-10/2004

1214, 1214 L 01/1998-10/2004 1017 K 01/1998-10/2004

714, 714 L 01/1998-10/2004 717, 717 L 01/1998-10/2004

814, 814 L 01/1998-10/2004 714, 714 L 01/1998-10/2004

1214, 1214 L 01/1998-10/2004 714 K 01/1998-10/2004

717 K 01/1998-10/2004 714 K 01/1998-10/2004 814 K 01/1998-10/2004

814 K 01/1998-10/2004 717 K 01/1998-10/2004 1528 AK 01/1998-09/2004

1517 AK 01/1998-10/2004 1223 K 01/1998-09/2004

1023 K 01/1998-10/2004 1323 K 01/1998-09/2004 1528 K 01/1998-09/2004

1223 K 01/1998-09/2004 1323 AK 01/1998-09/2004

1023 K 01/1998-10/2004 1323 K 01/1998-09/2004

1023 AK 01/1998-10/2004 1323 AK 01/1998-09/2004

1023 AK 01/1998-10/2004 1517 AK 01/1998-10/2004

1214 K 01/1998-10/2004 1528 AK 01/1998-09/2004

1528 K 01/1998-09/2004 1214 K 01/1998-10/2004

1325 AF 01/1998-10/2004 1325 AF 01/1998-10/2004

VARIO Platform/Chassis (B670, B668, B667)

813 DA, 814 DA 4x4 (670.421, 670.422, 670.423) 09/1996-12/2013

615 D, 616 D (668.331, 668.332) 09/1998

815 D, 816 D (670.331, 670.332) 09/1996-12/2013

815 DA, 816 DA 4x4 (670.421, 670.422, 670.423) 09/1996-12/2010

613 D, 614 D (668.331, 668.332) 09/1996-12/2013

618 D (668.321, 668.322, 668.323) 09/2006

813 DA, 814 DA 4x4 (670.431, 670.432) 09/1996-12/2013

815 DA, 816 DA 4x4 (670.431, 670.432) 09/1996-12/2010

815 D, 816 D (670.321, 670.322, 670.323, 670.324) 09/1996-12/2010

813 D, 814 D (670.331, 670.332) 09/1996-12/2013

815 D, 816 D (670.331, 670.332) 09/1996 618 D 09/2006

615 D, 616 D (668.331, 668.332) 09/1998

818 D (670.321, 670.322, 670.323, 670.324) 09/2006

813 D, 814 D (670.331, 670.332) 09/1996-12/2013

815 D, 816 D (670.331, 670.332) 09/1996-12/2013

815 D, 816 D (670.321, 670.322, 670.323, 670.324) 09/1996-12/2013

613 D, 614 D (668.331, 668.332) 09/1996-12/2013

813 D, 814 D (670.321, 670.322, 670.323, 670.324) 09/1996-12/2013

618 D (668.321, 668.322, 668.323) 09/2006

818 D (670.321, 670.322) 09/2006 618 D 09/2006

815 D, 816 D (670.321, 670.322, 670.323, 670.324) 09/1996-12/2013

818 D (670.321, 670.322) 09/2006

615 D, 616 D (668.321, 668.322, 668.323) 09/1998 818 DA 4x4 09/2006

613 D, 614 D (668.321, 668.322, 668.323) 09/1996

615 D, 616 D (668.321, 668.322, 668.323) 09/1998

815 DA, 816 DA 4x4 (670.431, 670.432) 09/1996-12/2013

613 D, 614 D (668.331, 668.332) 09/1996-11/2012

813 D, 814 D (670.321, 670.322, 670.323, 670.324) 09/1996-12/2013

613 D, 614 D (668.321, 668.322, 668.323) 09/1996

818 D (670.321, 670.322, 670.323, 670.324) 09/2006

815 DA, 816 DA 4x4 (670.421, 670.422, 670.423) 09/1996-12/2013

613 D, 614 D (668.321, 668.322, 668.323) 09/1996-12/2011

815 D (670.324, 670.323, 670.322, 670.321) 09/1996-12/2013

VARIO Van (B667, B670, B668)

813 D, 814 D (670.351, 670.352, 670.353) 09/1996-12/2013

815 DA, 816 DA 4x4 (669.599, 670.451, 670.452, 670.453) 09/1996-12/2010

615 D, 616 D (668.351, 668.352, 668.353) 09/1998-12/2013

818 D (670.351, 670.352, 670.353) 09/2006-12/2013

815 D, 816 D (670.351, 670.352, 670.353) 09/1996-12/2010

815 DA, 816 DA 4x4 (669.599, 670.451, 670.452, 670.453) 09/1996-12/2013

618 D 09/2006-12/2013

615 D, 616 D (668.351, 668.352, 668.353) 09/1998-12/2013

813 D, 814 D (670.351, 670.352, 670.353) 09/1996-12/2013

613 D, 614 D (668.351, 668.352, 668.353) 09/1996-12/2013

815 D, 816 D (670.351, 670.352, 670.353) 09/1996-12/2013

613 D, 614 D (668.351, 668.352, 668.353) 09/1996-12/2011

615 D, 616 D (668.351, 668.352, 668.353) 09/1998-12/2010

813 DA, 814 DA 4x4 (669.599, 670.451, 670.452, 670.453) 09/1996-12/2013

618 D 09/2006-12/2013

815 D, 816 D (670.351, 670.352, 670.353) 09/1996-12/2013

818 D (670.351, 670.352, 670.353) 09/2006-12/2013

613 D, 614 D (668.351, 668.352, 668.353) 09/1996-12/2013

VARIO Bus (B670)

O 810 (670.373, 670.374) 09/1996-12/2010

O 814 (670.373, 670.374) 09/1996-12/2010

O 815 (670.373, 670.374) 09/1996-12/2010

O 813 (670.373, 670.374) 01/2006-12/2013

O 818 D (670.373, 670.374) 09/2006

O 816 D (670.373, 670.374) 01/2006-12/2013

O 815 (670.373, 670.374) 08/1996-12/2010

T2/LN1 Platform/Chassis

611 D (668.001, 668.002, 668.003) 06/1994-12/1994

LK/LN2

1117,1117 L 01/1984-12/1998

814 K 03/1996-12/1998

817 S,817 LS 03/1996-12/1998

817 K 03/1996-12/1998

1117 S,1117 LS 01/1984-12/1998

1317 KO 03/1996-12/1998

917 03/1996-12/1998

817 F 03/1996-12/1998

1117 S,1117 LS 01/1984-12/1998

1117 S,1117 LS 01/1984-12/1998

814 LO 03/1996-12/1998

1117 K 03/1996-12/1998

1317 LS 03/1996-12/1998

1117,1117 L 01/1984-12/1998

917 KO 03/1996-12/1998 817 LO 03/1996-12/1998

1117,1117 L 01/1984-12/1998 811 03/1996-12/1998

811 K 03/1996-12/1998 1517,1517 L 03/1996-12/1998

1117 K 04/1984-12/1998 1517 K 03/1996-12/1998

817,817 L 03/1996-12/1998 1117,1117 L 03/1996-12/1998

1317,1317 L 03/1996-12/1998 1117,1117 L 01/1984-12/1998

1117 K 04/1984-12/1998 1117 LO 03/1996-12/1998

1117,1117 L 01/1984-12/1998 814 S 03/1996-12/1998

814 F 03/1996-12/1998 1117 K 04/1984-12/1998

1117,1117 L 01/1984-12/1998 711 03/1996-12/1998

1117 S,1117 LS 01/1984-12/1998 1117 S 03/1996-12/1998

1117 S,1117 LS 01/1984-12/1998 1317 K 03/1996-12/1998

1117 K 04/1984-12/1998 917 K 03/1996-12/1998

814,814L 03/1996-12/1998 811 K 03/1994-12/1998

CITARO (O 530)

Citaro N 01/1998 Citaro N 01/1998 Citaro N 01/1998

Citaro N 01/1998 Citaro N 01/1998 Citaro N 01/1998

Citaro N 01/1998 Citaro N 01/1998 Citaro N 01/1999

Citaro N 01/1999 Citaro G 01/1999 Citaro N 04/1999

Citaro G 01/1999 Citaro N 01/1999 Citaro G 01/1999

Citaro N 01/1999 Citaro N 04/1999 Citaro G 01/1999

Citaro G 01/1999 Citaro, Citaro MUE 01/1998

Citaro, Citaro MUE 01/1998 Citaro C 05/1999 Citaro C 05/1999

UNIMOG

U 500 10/2000 U 300 03/2000 U 500 10/2000 U 5000 09/2002

U 5000 09/2002 U 4000 09/2002 U 400 03/2000 U 3000 09/2002

U 4000 09/2002 U 400 03/2000 U 3000 09/2002 U 500 10/2000

U 300 03/2000 U 4000 09/2002 U 3000 09/2002 U 5000 01/2012

U 4000 09/2002 U 4000 09/2002 U 5000 11/2002 U 20 09/2006

U 500 05/2008 U500 05/2008

AXOR

1823 01/2002-10/2004 2523 K 01/2002-10/2004 2528 01/2002-10/2004

2623 L 01/2002-10/2004 2628 L 01/2002-10/2004 2523 01/2002-10/2004

1823 K 01/2002-10/2004 3228 C 01/2002-10/2004 2628 K 01/2002-10/2004

2628 B 01/2002-10/2004

TOURINO (O 510)

TOURINO 10/2003 TOURINO 10/2003 TOURINO 10/2003

CONECTO (O 345)

CONECTO C, H, UE 11/2001 CONECTO 12M 11/2001

CONECTO 12M 11/2001 CONECTO 12M 11/2001

CONECTO 12M 11/2001

ZETROS

2733 A 09/2008 1833 A 09/2008 1833 A 09/2008 2733 A 09/2008

INTOURO

Intouro, Intouro E, Intouro M, Intouro ME 01/2005

INTEGRO (O 550)

Integro L 01/2006 Integro, Integro M 01/2006

MAZ

Serie 200

203 01/2005

Serie 100

107 05/2004 105 01/1997