SINTLY

SINTLY | ALTERNATOR

XTLALT4132

VOLTAGE 12 V

OUTPUT CURRENT 140 A

APPLICATIONS For: AUDI, RENAULT, SEAT, SKODA, VW

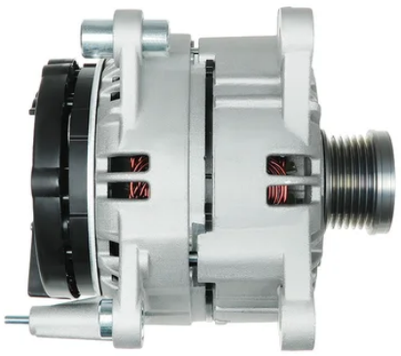

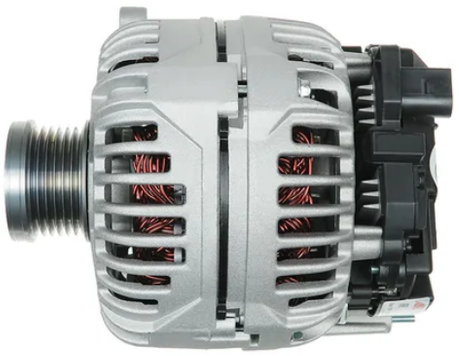

DIMENSIONS

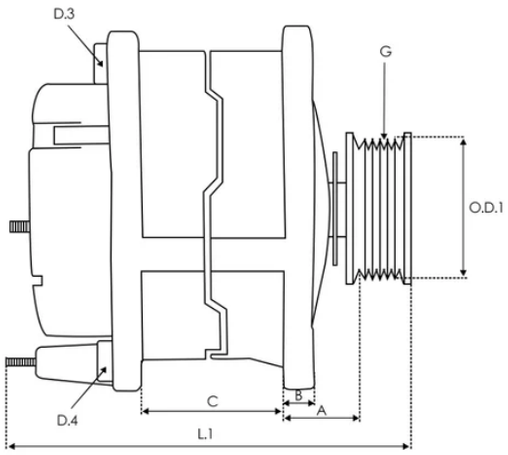

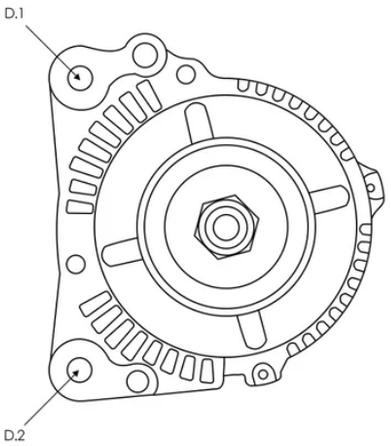

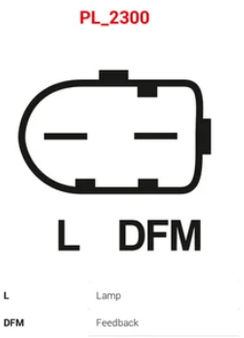

A 29.00 mm B 14.50 mm C 62.00 mm G 6 qty. O.D.1 49.50 mm D.1 9.00 mm D.2 9.00 mm D.3 M8x1.25 mm D.4 M8x1.25 mm L.1 188.00 mm

OE Numbers

BOSCH	0124525038 0124525074 0124525093 0124525527 0986080600 1986A00894 F000BL08EU
Other	04801477AA 11228 A003TJ2581 A3TJ2581

Equivalent Code

AS-PL	A0362 UD01911A UD13565A
VW	03C903023A 03C903023AX 03C903023C 03C903023CX 03C903023L 03C903025D 03C903025DX 03C903025K 3C903023AX 3C903023CX 3C903025D 3C903025K L03C903025D L03C903025DX
A.Z. MEISTERTEILE	AZMT-49-035-2866 AZMT-49-036-1676
ACAUTO	AC-CBA1985
KUHNER	301985RI 301985RIB 301985RIR 301985RIV
ALANKO	10443715
ANDEL	ANM32587 ANM32587X
ATL AUTOTECHNIK	L45325
AUTOTEAM	AVA363 AVA363A
PRESTOLITE	A1005B A1072V
BORG & BECK	BBA2973
BTS TURBO	G100598 G101014 G107714 G107715
PSH	305.552.140.004 305.552.140.010 305.552.140.212 305.552.140.215 305.552.140.280 305.552.140.340

	305.552.140.346 305.552.140.500 A132.475 A148.281
CASCO	CAL10B24GS CAL15363AS CAL15363GS
SANDO	2010B24.1 2015363.0 2015363.1
REAL	2010142BOE 20179363BN 20179363OE
SIOM	ALT12B240 ALT173630 ALT173630A
DA SILVA	011524
DRI	2113291402
EAI	57214
FEBI BILSTEIN	1001928
HERTH+BUSS	32080600
CQ	11.1985
CARGO	114884 F032114884
VALEO	200277 2542697 2607765 2607765A 437562 439563 439665 440250 607765 TG14C012 TG14C027
ELSTOCK	28-5528
RHIAG	312183

CEVAM	4640
IKA	6.3204.9
POWERMAX	89213501 9213501
FRIESEN	9090583
AUTOELECTRO	AEK2914
KRAUF	ALB1985
WOODAUTO	ALT14203 BOS0124525527 VALTG14C027
3EFFE	ALTS403 ALTS403B ALTS403R ALTS403V PRAS403 PRAS403B PRAS403V
AINDE	CGB-10367 CGB-10367R
DELCO	DRA0367
LUCAS	LRA02914 LRA2914
SOVEREIGN	SB192
ELECTROLOG	ALT00617 ALT1903 ALT1988
LOGISTIK	442077 442408
SIDAT	A12BH0255 A12BH0255A2 A12VA0255 A12VA0255A2 A12VA0255AS

BOVEZ	STA0485R
GHIBAUDI	AG2129
HELLA	8EL012430-061 8EL738212-121
HC PARTS	CA1985IR
DTS	A-14203
EUROTEC	12090263
FARCOM	112554
HENKEL PARTS	3117497 3117499 3117501 3117502
HOFFER	H5510543
ITAB AUTOMOTIVE	20015363AV 20015363OV
MAGNETI MARELLI	063731985010 944390905830 MQA1985 MRA90583
MEAT & DORIA	5510543 5515506
PROTECH	IR7936
QUINTON HAZELL	QRA2413
REMANTE	011-003-000801R
SNRA	VW8123

STARDAX	STX100376 STX100376R
STARTCAR	214ST75
TESLA TECHNICS	TT12701
WILMINK GROUP	WG2011978 WG2011979 WG2263676 WG2281009
WAI / TRANSPO	23914N
ERA	210504
WAI	23914N 305.552.140.004 305.552.140.010 305.552.140.212 305.552.140.215 305.552.140.280 305.552.140.340 305.552.140.346 305.552.140.500 A132.475 A148.281

Applications

VW

JETTA IV (162, 163, AV3, AV2)

1.4 TSI Hybrid 04/2011-12/2017
1.4 TSI Hybrid 04/2011-12/2017
1.4 TSI 08/2014-12/2017
1.4 TSI 08/2014-12/2017
1.4 TSI 04/2011-12/2017
1.4 TSI 04/2011-12/2017
1.4 TSI 05/2011-12/2017
1.4 TSI 05/2011-12/2017
1.4 TSI 04/2011-12/2017
1.6 12/2011-04/2018
1.6 12/2011-04/2018
1.4 TSI 04/2011-12/2017

BEETLE (5C1, 5C2)

1.2 TSI 16V 12/2014-07/2019 1.4 TSI 10/2011-07/2016

1.4 TSI 10/2011-07/2016 1.4 TSI 10/2011-07/2016 1.4 TSI 10/2011-07/2016

TIGUAN (5N_)

1.4 TSI 05/2011-07/2018 1.4 TSI 4motion 05/2011-07/2018

1.4 TSI 05/2011-07/2018 1.4 TSI 4motion 05/2011-07/2018

1.4 TSI 4motion 09/2007-07/2018 1.4 TSI 05/2008-07/2018

1.4 TSI 4motion 09/2007-07/2018 1.4 TSI 05/2008-07/2018

1.4 TSI 4motion 09/2007-07/2018 1.4 TSI 05/2008-07/2018

1.4 TSI 08/2010-07/2018

SCIROCCO III (137, 138)

1.4 TSI 05/2008-11/2017 1.4 TSI 05/2008-11/2017 1.4 TSI 08/2008-11/2017

1.4 TSI 08/2008-11/2017 1.4 TSI 05/2008-11/2017 1.4 TSI 05/2008-11/2017

BEETLE Convertible (5C7, 5C8)

1.4 TSI 12/2011-07/2016 1.4 TSI 12/2011-07/2016 1.4 TSI 12/2011-07/2016

1.4 TSI 12/2011-07/2016

TOURAN (1T3)

1.4 TSI 05/2010-05/2015 1.4 TSI 05/2010-05/2015

TOURAN (1T1, 1T2)

1.4 TSI EcoFuel 05/2009-05/2010 1.6 FSI 02/2003-01/2007

1.6 FSI 02/2003-01/2007 1.6 FSI 02/2003-01/2007 1.4 TSI 11/2006-05/2010

1.4 TSI 02/2006-05/2010 1.4 TSI 11/2006-05/2010 1.4 TSI 02/2006-05/2010

POLO V (6R1, 6C1)

1.4 GTI 05/2010-05/2014 1.4 GTI 05/2010-05/2014

GOLF VII Van (5G1)

1.6 TDi BlueMotion 04/2013-03/2017 1.6 TDi BlueMotion 04/2013-03/2017

1.6 TDi BlueMotion 04/2013-03/2017 1.6 TDi BlueMotion 04/2013-03/2017

SCIROCCO Van (137)

1.4 TSi 08/2008-05/2014 1.4 TSi 06/2008-05/2014

TIGUAN VAN (5N_)

1.4 TSI (5N2) 09/2012-07/2018 1.4 TSI 4motion (5N2) 09/2012-07/2018

1.4 TSI (5N1) 05/2008-05/2010

TOURAN VAN (1T3)

1.4 TSI 05/2010-05/2015 1.4 TSI 05/2010-05/2015

PASSAT B7 (362)

1.4 TSI EcoFuel 08/2010-12/2014 1.4 TSI 08/2010-12/2014

1.4 TSI MultiFuel 11/2010-12/2014

PASSAT B7 Variant (365)

1.4 TSI EcoFuel 08/2010-12/2014 1.4 TSI 08/2010-12/2014

1.4 TSI MultiFuel 11/2010-12/2014

GOLF VI Convertible (517)

1.4 TSI 03/2011-05/2016 1.4 TSI 03/2011-05/2016 1.4 TSI 03/2011-05/2016

1.4 TSI 11/2011-05/2016 1.4 TSI 03/2011-05/2016

POLO V Saloon (602, 604, 612, 614)

1.6 05/2010-05/2022 1.6 05/2010-05/2022

GOLF PLUS V (5M1, 521)

1.6 FSI 12/2004-05/2008 1.4 TSI 05/2006-06/2008 1.4 TSI 05/2006-06/2008

1.4 FSI 07/2005-11/2006 1.4 TSI 06/2008-12/2013 1.4 TSI 06/2007-12/2013

1.4 TSI 06/2008-12/2013 1.4 TSI 06/2008-12/2013

GOLF V (1K1)

1.4 FSI 10/2003-07/2006 1.6 FSI 10/2003-07/2008 1.4 FSI 10/2003-07/2006

1.4 TSI 05/2006-11/2008 1.4 TSI 11/2005-11/2008 1.6 FSI 10/2003-07/2008

1.6 FSI 10/2003-07/2008 1.4 TSI 05/2007-11/2008

PASSAT B6 Variant (3C5)

1.6 FSI 08/2005-06/2008 1.4 TSI 05/2007-11/2010

1.4 TSI EcoFuel 01/2009-11/2010 2.0 TDI 11/2005-05/2007

JETTA III (1K2)

1.6 FSI 09/2005-10/2010 1.4 TSI 07/2006-10/2010 1.4 TSI 07/2006-10/2010

1.4 TSI 07/2008-10/2010

PASSAT B6 (3C2)

1.6 FSI 03/2005-06/2008 1.4 TSI 05/2007-07/2010

1.4 TSI EcoFuel 01/2009-07/2010 2.0 TDI 08/2005-07/2010

2.0 TDI 08/2005-07/2010 2.0 TDI 11/2005-05/2007

2.0 TDI 08/2005-07/2006

GOLF V Variant (1K5)

1.4 TSI 06/2007-07/2009 1.4 TSI 07/2008-07/2009 1.4 TSI 06/2007-07/2009

1.4 TSI 06/2007-07/2009

POLO IV (9N_, 9A_)

1.6 16V 05/2006-11/2009

GOLF VI (5K1)

1.4 TSI 10/2008-11/2012 1.4 TSI 10/2008-11/2012 1.4 TSI 10/2008-11/2012

1.4 TSI 10/2008-11/2012

EOS (1F7, 1F8)

1.4 TSI 11/2007-08/2015 1.4 TSI 05/2008-08/2015 1.4 TSI 05/2008-08/2015

GOLF VI Variant (AJ5)

1.4 TSI 07/2009-07/2013 1.6 MultiFuel 07/2010-07/2013

1.6 MultiFuel 07/2010-07/2013 1.4 TSI 07/2009-07/2013

1.4 TSI 07/2009-07/2013 1.4 TSI 07/2009-07/2013 2.0 TDI 07/2009-07/2013

2.0 TDI 07/2009-07/2013 1.4 TSI 07/2009-07/2013

2.0 TDI 07/2009-07/2013

GOLF VII (5G1, BQ1, BE1, BE2)

1.6 TDI 04/2013-07/2018 1.6 TDI 04/2013-07/2018

1.6 TDI 04/2013-07/2018 1.6 TDI 04/2013-07/2018

GOLF VAN VI Variant (AJ5)

1.4 TSi 07/2009-10/2012 1.4 TSi 07/2009-05/2014

GOLF VI Van (5K1)

1.4 TSi 10/2008-11/2012 TSi 10/2008-11/2012

GOLF PLUS Van (521)

1.4 TSi 01/2009-08/2014

PASSAT B7 Estate Van (365)

1.4 TSi BlueMotion 08/2010-12/2014

TOURAN VAN (1T1, 1T2)

FSI 02/2003-11/2006 FSI 02/2003-11/2006 FSI 02/2003-11/2006

SEAT

TOLEDO III (5P2)

1.4 TSI 11/2007-05/2009

IBIZA IV ST (6J8, 6P8)

1.4 TSI 02/2012-05/2015 1.4 TSI 02/2012-05/2015 1.4 TSI 02/2012-05/2015

1.4 TSI 02/2012-05/2015

IBIZA IV SC (6J1, 6P5)

1.4 TSI Cupra 06/2009-05/2015 1.4 TSI Cupra 06/2009-05/2015

1.4 TSI 01/2009-05/2015 1.4 TSI Cupra 06/2009-05/2015

1.4 TSI 01/2009-05/2015 1.4 TSI 01/2009-05/2015 1.4 TSI 01/2009-05/2015

IBIZA IV (6J5, 6P1)

1.4 TSI 06/2009-05/2015 1.4 TSI 06/2009-05/2015 1.4 TSI 06/2009-05/2015

1.4 TSI 06/2009-05/2015

TOLEDO IV (KG3)

1.4 TSI 07/2012-06/2015

LEON (1P1)

1.8 TSI 06/2007-12/2012 1.4 TSI 11/2007-12/2012 1.8 TSI 06/2007-12/2012

ALTEA XL (5P5, 5P8)

1.4 TSI 11/2007-07/2015

ALTEA (5P1)

1.4 TSI 11/2007-07/2015

AUDI

A1 (8X1, 8XK)

1.4 TFSI 01/2011-04/2015 1.4 TFSI 01/2011-04/2015

1.4 TFSI 05/2010-04/2015 1.4 TFSI 05/2010-04/2015

A1 Sportback (8XA, 8XF)

1.4 TFSI 11/2011-04/2015 1.4 TFSI 11/2011-04/2015

1.4 TFSI 11/2011-04/2015 1.4 TFSI 11/2011-04/2015

A3 Convertible (8P7)

1.4 TFSI 02/2011-05/2013

A3 Sportback (8PA)

1.4 TFSI 09/2007-03/2013 1.4 TFSI 09/2007-03/2013

A3 (8P1)

1.4 TFSI 09/2007-08/2012 1.4 TFSI 09/2007-08/2012

SKODA

RAPID (NH3, NK3, NK6)

1.4 TSI 07/2012-06/2015

YETI (5L)

1.4 TSI 06/2010-05/2015 1.4 TSI 05/2015-12/2017 2.0 TDI 11/2009-12/2017

2.0 TDI 11/2009-12/2017 2.0 TDI 4x4 11/2009-12/2017

2.0 TDI 11/2009-12/2017 2.0 TDI 4x4 11/2009-12/2017

2.0 TDI 4x4 11/2009-12/2017 2.0 TDI 11/2009-12/2017

2.0 TDI 05/2015-12/2017 2.0 TDI 4x4 05/2015-12/2017

2.0 TDI 05/2015-12/2017 1.4 TSI 4x4 05/2015-12/2017

2.0 TDI 4x4 05/2015-12/2017

RAPID Spaceback (NH1)

1.4 TSI 07/2012-06/2015 1.0 TSI 06/2017-12/2019 1.0 TSI 06/2017-12/2019

1.0 TSI 06/2017-12/2019 1.0 TSI 06/2017-12/2019 1.4 TSI 05/2015-12/2019

SUPERB II (3T4)

1.8 TSI 4x4 03/2009-05/2015 1.8 TSI 03/2009-05/2015

1.8 TSI 4x4 11/2008-05/2015 1.8 TSI 03/2008-05/2015

1.8 TSI 03/2008-05/2015 1.4 TSI 07/2008-05/2015

2.0 TDI 16V 4x4 11/2010-05/2015 2.0 TDI 16V 01/2009-05/2015

2.0 TDI 16V 01/2009-05/2015 2.0 TDI 16V 01/2009-05/2015

SUPERB II Estate (3T5)

1.8 TSI 10/2009-05/2015 1.8 TSI 4x4 10/2009-05/2015

1.8 TSI 4x4 10/2009-05/2015 1.4 TSI 10/2009-05/2015

1.8 TSI 10/2009-05/2015 2.0 TDI 16V 4x4 11/2010-05/2015

2.0 TDI 16V 10/2009-05/2015 2.0 TDI 16V 10/2009-05/2015

2.0 TDI 16V 10/2009-05/2015

FABIA II (542)

1.6 04/2007-12/2014 1.6 04/2007-12/2014 1.6 04/2007-12/2014

1.4 TSI RS 05/2010-12/2014 1.4 TSI RS 05/2010-12/2014

FABIA II Combi (545)

1.6 10/2007-12/2014 1.6 10/2007-12/2014 1.4 TSI RS 05/2010-12/2014

1.4 TSI RS 05/2010-12/2014

ROOMSTER (5J7)

1.2 TSI 03/2010-05/2015

OCTAVIA II Combi (1Z5)

1.4 TSI 11/2008-06/2013

OCTAVIA II (1Z3)

1.4 TSI 11/2008-06/2013

OCTAVIA III Combi (5E5, 5E6)

1.8 TSI 4x4 11/2012-02/2017 1.8 TSI 11/2012-10/2020

1.8 TSI 11/2012-10/2020

RENAULT

LOGAN I (LS_)

1.5 dCi 04/2007

LOGAN I Estate (KS_)

1.5 dCi 04/2007