SINTLY

SINTLY | ALTERNATOR

XTLALT1015

VOLTAGE 24 V

OUTPUT CURRENT 80 A

APPLICATIONS For IVECO, RENAULT TRUCKS, SCANIA, VOLVO

DIMENSIONS

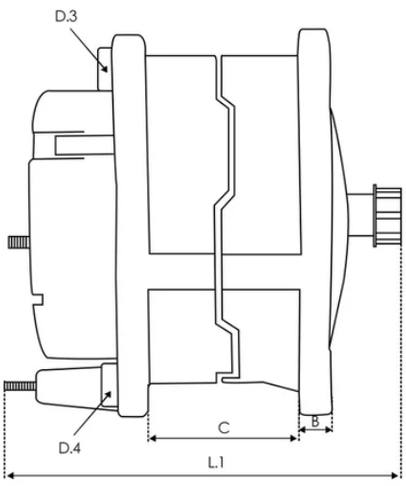

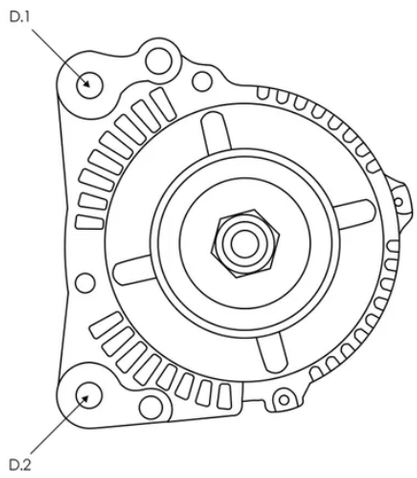

PL_9105

D+ W

D+	Lamp
W	Stator

B 28.00 mm C 72.50 mm D.1 10.00 mm D.2 10.00 mm D.3 10.00 mm L.1 185.00 mm

OE 编号

BOSCH	0120468065 0120468094 0120468116 0120468123 0120468124 0120468129 0120468130 0986036240 0986039340 1986A00155
Other	0120468065 0120468129 12708 42498612

替代编码

AINDE	CGB-13124
ANDEL	ANM31560X
AS-PL	A0025
CASCO	CAL10605AS CAL10605ES CAL10605GS CAL10605RS
CEVAM	2063
DAF	1516469
DELCO	19025101 DA0450 DRA9340
DIXIE	160-68209
DRI	518120804 532101754
EAI	75765 75895
ELECTROLOG	ALT79882 ALT1047 ALT1248
ELSTOCK	48-1801 48-2545
ERA	210297
GHIBAUDI	AG0047
GPARTS	GA468124-A

HELLA	8EL012584-171 8EL737633-001
HENKEL PARTS	3127276
ISKRA / LETRIKA	11.209.445 11.209.630 AAN3214 IA9478
ITAB AUTOMOTIVE	20010605AV 20010605OV 20010605RV
IVECO	2995070 500061302 98424452 98424453 98424739 98424748 98449163
KUHNER	301438RI 301438RIB 301438RIP
LUCAS	LRA02469 LRA2469 LRB00100 LRB100
MAGNETI MARELLI	063534681240 MAN2006
MAHLE	72460229 MG821
MEAT & DORIA	5610005
POWER TRUCK	PTC-3027
POWERMAX	89212401
PRESTOLITE	860560
REAL	20101506BN 20101506EL 20101506OE 20101506RC
RENAULT	7700308989

RHIAG	310818
SANDO	2010605.0 2010605.1 2010605.2 2010605.3
SCANIA	1105368 1307454 1516469R 571518
TMI	AL03935 AL03958
VALEO	2541178 436434 A14N104 A14N138
AUTO MAGNETO	AM-3924
VW	054903015L
WAI / TRANSPO	12708N 12709N
HC PARTS	CA1438IR
WAI	12708N 12709N 916.003.075.010 916.004.080.010

适用车型

SCANIA

3 - series

113 M/360	01/1990-12/1996	T 113 H/320	01/1990-12/1996
113 H/320	01/1990-12/1996	T 93 H/280	12/1991-12/1996
113 H/360	01/1990-12/1996	93 M/280	01/1990-12/1996

T 113 H/320 01/1990-12/1996
93 H/280 12/1991-12/1996
T 113 E/320 01/1990-12/1996
113 M/360 01/1990-12/1996
113 M/360 01/1990-12/1996
T 113 E/320 01/1990-12/1996
113 H/320 01/1990-12/1996
T 113 H/320 01/1990-12/1996
113 H/360 01/1990-12/1996
113 H/360 01/1990-12/1996
113 E/320 11/1991-12/1996
113 H/360 01/1990-12/1996
93 M/280 01/1990-12/1996
T 93 H/250 01/1990-12/1996
113 E/320 11/1991-12/1996
93 H/250 01/1990-12/1996
T 93 H/250 01/1990-12/1996
93 M/220 12/1991-12/1996
113 M/320 01/1990-12/1996
93 M/250 01/1990-12/1996
T 113 E/320 01/1990-12/1996
113 H/320 01/1990-12/1996
T 113 H/360 01/1990-12/1996
113 E/320 11/1991-12/1996
93 H/280 12/1991-12/1996
93 M/250 01/1990-12/1996
93 M/250 10/1990-12/1996
113 M/320 01/1990-12/1996
93 H/250 01/1990-12/1996
T 113 H/360 01/1990-12/1996
113 M/360 01/1990-12/1996
T 113 H/360 01/1990-12/1996
T 113 E/360 01/1990-12/1996
113 E/360 01/1990-12/1996
113 M/320 01/1990-12/1996
113 E/360 01/1990-12/1996
113 E/360 01/1990-12/1996
93 H/220 12/1991-12/1996
T 113 E/360 01/1990-12/1996
T 93 H/280 12/1991-12/1996
93 M/250 10/1990-12/1996
T 113 E/360 01/1990-12/1996
113 E/360 01/1990-12/1996
113 H/310 01/1990-12/1991
143 H/450 01/1990-12/1996
143 E/420 01/1991-12/1996

143 M/470 03/1988-12/1989

143 H/400 01/1988-12/1996

143 H/470 03/1988-12/1989

143 E/500 01/1991-12/1996

93 M/230 03/1988-12/1989

143 M/500 01/1991-12/1996

113 H/320 05/1988-12/1989

143 E/450 01/1988-12/1996

93 M/280 03/1988-12/1989

113 E/380 01/1991-12/1996

T 143 E/450 01/1988-12/1996

113 M/380 01/1991-12/1996

113 H/360 01/1989-12/1989

143 H/500 01/1991-12/1996

143 H/500 01/1991-12/1996

143 M/450 05/1988-12/1989

143 H/420 01/1991-12/1996

143 M/450 01/1990-12/1996

T 143 E/500 01/1991-12/1996

113 M/320 05/1988-12/1989

143 M/450 01/1990-12/1996

T 143 H/500 01/1991-12/1996

113 H/310 05/1988-12/1989

113 H/310 01/1990-12/1991

T 143 H/450 01/1990-12/1996

143 H/450 05/1988-12/1989

113 H/360 05/1988-12/1989

143 M/420 01/1991-12/1996

143 H/470 01/1988-12/1996

113 H/380 01/1991-12/1996

T 143 H/450 01/1990-12/1996

143 E/450 01/1988-12/1996

113 M/400 01/1992-12/1996

143 E/500 01/1991-12/1996

143 H/450 01/1990-12/1996

113 H/310 05/1988-12/1989

143 H/400 05/1988-12/1989

143 H/450 01/1988-12/1996

113 H/380 01/1991-12/1996

T 143 H/420 01/1991-12/1996

T 143 E/420 01/1991-12/1996

T 143 H/500 01/1991-12/1996

143 H/470 01/1990-05/1991

113 H/310 05/1988-12/1989

T 143 E/450 01/1988-12/1996

93 M/230 01/1990-12/1991

113 H/310 01/1990-12/1991

113 H/310 01/1990-12/1991

113 M/380 01/1991-12/1996

113 M/400 01/1992-12/1996

93 M/250 03/1988-12/1989

113 H/310 01/1990-12/1991

113 M/360 05/1988-12/1989

113 E/380 01/1991-12/1996

143 M/470 01/1990-05/1991

93 H/250 03/1988-12/1989

143 M/470 01/1988-12/1996

93 M/210 03/1988-12/1991

113 M/400 01/1993-12/1996

143 H/420 01/1991-12/1993

143 H/400 01/1990-12/1991

113 M/400 01/1993-12/1996

93 H/250 01/1989-12/1989

T 143 E/500 01/1991-12/1996

143 H/450 01/1988-12/1996

143 E/500 03/1988-12/1996

143 E/470 03/1988-12/1996

113 H/310 01/1988-12/1996

143 E/450 06/1988-12/1996

143 E/400 01/1988-12/1996

113 E/360 01/1988-12/1996

113 H/310 01/1988-12/1996

143 E/500 03/1988-12/1996

113 E/360 01/1988-12/1996

113 E/380 01/1988-12/1996

113 E/340 05/1988-12/1996

143 E/420 06/1988-12/1996

113 E/360 01/1988-12/1996

113 E/360 01/1988-12/1996

113 H/310 01/1988-12/1996

113 E/380 01/1988-12/1996

113 M/320 01/1988-12/1996

113 M/360 05/1988-12/1996

143 M/470 03/1988-12/1996

113 M/380 01/1988-12/1996

143 M/500 03/1988-12/1996

113 M/320 01/1988-12/1996

113 M/360 05/1987-12/1996

113 M/340 05/1987-12/1996

113 M/320 01/1988-12/1996

143 M/500 03/1988-12/1996

143 H/500 03/1988-12/1996

113 M/310 01/1988-12/1996

143 H/500 03/1988-12/1996

143 H/450 06/1988-12/1996

113 M/380 01/1988-12/1996

93 M/280 01/1988-12/1996

143 M/450 01/1988-12/1996

113 M/310 01/1988-12/1996

93 M/210 01/1988-12/1996

93 H/280 11/1988-12/1996

143 M/450 06/1988-12/1996

113 M/310 01/1988-12/1996

113 M/310 01/1988-12/1996

113 M/360 05/1987-12/1996

113 M/360 05/1987-12/1996

93 M/210 01/1988-12/1996

113 M/320 05/1988-12/1996

113 H/360 05/1988-12/1996

113 M/360 05/1987-12/1996

143 M/420 06/1988-12/1996

113 M/340 05/1988-12/1996

3 - series bus

K 93 CL 01/1991-12/1996

L 113 CLB 11/1993-12/1996

L 113 CLB 01/1990-12/1996

K 113 11/1990

K 113 CLB 01/1991-12/1997

K 113 11/1990

K 113 11/1990

L 113 CLB 01/1990-12/1996

K 113 CLB 07/1990-12/1996

P II

P410 Ethanol 10/2020

R II

R410 Ethanol 10/2020

G II

G410 Ethanol 10/2020

S

S410 Ethanol 10/2020

2 - series

112 H/305 01/1981-08/1991

IVECO

TURBOTECH

190-36T 01/1990-12/1992

190-36T 01/1990-12/1992

240-36 P 01/1990-12/1992

190-36 01/1990-12/1992

190-36 T 01/1990-12/1992

240-36 P 01/1990-12/1992

240-36 P 01/1990-12/1992

190-36 01/1990-12/1992

240-36 P 01/1990-12/1992

190-36 T 01/1990-12/1992

190-36 01/1990-12/1992

240-36 P 01/1990-12/1992

190-36 T 01/1990-12/1992

240-36 P 01/1990-12/1992

190-36 01/1990-12/1992

EUROCARGO I-III

150 E 23, 150 E 23 P, 150 E 23 FP 01/1991-09/2015

75 E 15, 75 E 15 P, 80 E 15 01/1991-09/2015

135 E 23 WR 01/1991-09/2015

170 E 23,180 E 23 01/1991-09/2015

95 E 21 W 01/1991-09/2015

65 E 12, 65 E 12 P 01/1991-09/2015

75 E 14 K 01/1991-09/2015

260 E 23 T 01/1991-09/2015

130 E 18 K 01/1991-09/2015

65 E 14, 65 E 14 P 01/1991-09/2015

135 E 18 W 01/1991-09/2015

100 E 18 K 01/1991-09/2015

150 E 15 01/1991-09/2015

60 E 12 01/1991-09/2015 75 E 15 K 01/1991-09/2015

120 E 23,120 E 23 P, 120 E 23 FP, 120 E 23 H 01/1991-09/2015

80 E 18 K 01/1991-09/2015

120 E 23,120 E 23 P, 120 E 23 FP, 120 E 23 H 01/1991-09/2015

80 E 21, 80 E 21 P, 21 E 80 FP 01/1991-09/2015

100 E 18, 100 E 18 P 01/1991-09/2015 95 E 15 W 01/1991-09/2015

75 E 14, 75 E 14 P 01/1991-09/2015 120 E 15 K 01/1991-09/2015

120 E 18, 120 E 18 P, 120 E 18 H 01/1991-09/2015

135 E 18 WR 01/1991-09/2015 80 E 18, 80 E 18 P, 18 E 80 FP 01/1991-09/2015

150 E 18, 150 E 18 P 01/1991-09/2015 80 E 15 K 01/1991-09/2015

120 E 18, 120 E 18 P, 120 E 18 H 01/1991-09/2015

100 E 15, 100 E 15 P 01/1991-09/2015 150 E 18 K 01/1991-09/2015

130 E 18 01/1991-09/2015 75 E 12 K 01/1991-09/2015

120 E 15 01/1991-09/2015 170 E 18, 180 E 18 01/1991-09/2015

100 E 15, 100 E 15 P 01/1991-09/2015 95 E 21 W 01/1991-09/2015

280 E 23 T 01/1991-09/2015 100 E 15, 100 E 15 P 01/1991-09/2015

95 E 21 W 01/1991-09/2015 75 E 14, 75 E 14 P 01/1991-09/2015

170 E 18 K, 180 E 18 K 01/1991-09/2015 130 E 23 01/1991-09/2015

60 E 14, 60 E 14 P 01/1991-09/2015 180 E 21 T 01/1991-09/2015

135 E 23 W 01/1991-09/2015 120 E 15 01/1991-09/2015

150 E 15 K 01/1991-09/2015 120 E 18 K 01/1991-09/2015

95 E 15 W 01/1991-09/2015 95 E 21 W 01/1991-09/2015

95 E 21 W 01/1991-09/2015 95 E 15 W 01/1991-09/2015

100 E 15, 100 E 15 P 01/1991-09/2015 150 E 18, 150 E 18 P 01/1991-09/2015

95 E 21 W 01/1991-09/2015 80 E 21, 80 E 21 P, 80 E 21 FP 01/1991-09/2015

60 E 14 K 01/1991-09/2015 95 E 15 W 01/1991-09/2015

65 E 14 K 01/1991-09/2015 130 E 23 01/1991-09/2015

75 E 12, 75 E 12 P 01/1991-09/2015 95 E 21 W 01/1991-09/2015

80 E 21, 80 E 21 P, 21 E 80 FP 01/1991-09/2015 75 E 14 K 01/1991-09/2015

260 E 23 T 01/1991-09/2015 95 E 21 W 01/1991-09/2015

130 E 15 K 01/1991-09/2015 150 E 18 K 01/1991-09/2015

100 E 15 K 01/1991-09/2015 95 E 15 W 01/1991-09/2015

170 E 23 K,180 E 23 K 01/1991-09/2015 100 E 15, 100 E 15 P 01/1991-09/2015

80 E 21, 80 E 21 P, 80 E 21 FP 01/1991-09/2015 130 E 15 01/1991-09/2015

65 E 12 K 01/1991-09/2015 150 E 18, 150 E 18 P 01/1991-09/2015

95 E 15 W 01/1991-09/2015

120 E 23,120 E 23 P, 120 E 23 FP, 120 E 23 H 01/1991-09/2015

80 E 15, 80 E 15 P 01/1991-09/2015

150 E 23, 150 E 23 P, 150 E 23 FP 01/1991-09/2015

100 E 21, 100 E 21 P 01/1991-09/2015 100 E 21, 100 E 21 P 01/1991-09/2015

260 E 23 KE 01/1992-09/2015 170 E 15 K 12/1991-07/2000

120 E 21 H 01/1992-09/2015 320 E 27 T 01/1991-09/2015

150 E 27, 150 E 27 P, 150 E27FP, 150 E 27 R 01/1991-09/2015

170 E 27,180 E 27 01/1991-09/2015

EUROTECH MP

180 E 34 01/1992-12/1993 190 E 34 01/1993 240 E 30 PS 01/1997

400 E 38 TXP 11/1993-12/1996 240 E 38 01/1992

400 E 38 T, 440 E 38 T, 440 E 38 T /P 01/1992 400 E 34 T, 440 E 34 T 01/1992

400 E 38 TXP 11/1993-12/1996 260 E 38 P 01/1994

400 E 38 T, 440 E 38 T, 440 E 38 T /P 01/1992 190 E 38 01/1993

180 E 38 01/1992-12/1993 440 E 38 TZ 01/1993 240 E 34 09/1995-12/1996

400 E 42 T, 440 E 42 T, 440 E 42 T/P 01/1992 190 E 42, 190 E 42 /P 01/1993

400 E 42 T, 440 E 42 T, 440 E 42 T/P 01/1992 240 E 42 01/1992

440 E 42 TZ 01/1993 180 E 42 01/1992-12/1993 260 E 42 01/1994

EUROTECH MT

180 E 30 R 01/1992-12/1996 400 E 34 T 01/1992-08/1998

190 E 30 K 01/1997-08/1998 400 E 30 T 01/1992-08/1998

180 E 34 R 01/1992-12/1993 190 E 30 01/1997-08/1998

180 E 27 K 01/1992-12/1996 190 E 24 01/1997-08/1998

180 E 27 01/1992-12/1996 190 E 27 K 01/1997-08/1998

190 E 24 K 01/1997-08/1998 180 E 24 01/1992-12/1996

190 E 27 01/1997-08/1998 180 E 24 K 01/1993-12/1996

EUROTRAKKER

MP 190 E 34 W 01/1993-11/2004 MP 440 E 34 HT 01/1993-11/2004

MP 260 E 30 H 01/1993-11/2004 MP 190 E 30 W 01/1993-11/2004

MP 400 E 34 HT 01/1993-11/2004 MP 260 E 34 W 01/1993-11/2004

MP 190 E 34 H 01/1993-11/2004 MP 400 E 34 HT 01/1993-11/2004

MP 440 E 34 HT 01/1993-11/2004 MP 380 E 34 H 01/1993-11/2004

MP 340 E 34 H 01/1993-11/2004 MP 260 E 34 H 01/1993-11/2004

MP 190 E 30 H	01/1993-11/2004	MP 180 E 25 W	05/1999-11/2004
MP 190 E 30 W	11/1999-11/2004	MP 190 E 34 W	11/1999-11/2004
MP 260 E 34 H	11/1999-11/2004	MP 260 E 34 H	11/1999-11/2004
MP 340 E 34 H	11/1999-11/2004	MP 380 E 34 W	11/1999-11/2004
MP 380 E 34 H	11/1999-11/2004	MP 260 E 34 W	11/1999-11/2004
MP 340 E 34 H	11/1999-11/2004	MP 380 E 34 W	11/1999-11/2004
MP 260 E 34 W	11/1999-11/2004	MP 380 E 34 H	11/1999-11/2004
MP 720 E 37 WT	01/1993-11/2004	MP 190 E 42 W	01/1993-11/2004
MP 410 E 42 W	01/1993-11/2004	MP 410 E 37 H	01/1993-11/2004
MP 400 E 42 WT	01/1993-11/2004	MP 260 E 42 W	01/1993-11/2004
MP 720 E 37 WT	01/1993-11/2004	MP 400 E 37 WT	01/1993-11/2004
MP 400 E 37 HT	01/1993-11/2004	MP 410 E 42 H	01/1993-11/2004
MP 400 E 42 HT	01/1993-11/2004	MP 260 E 37 H	01/1993-11/2004
MP 720 E 47 HT	01/1993-11/2004	MP 720 E 37 HT	01/1993-11/2004
MP 190 E 42 H	01/1993-11/2004	MP 260 E 42 H	01/1993-11/2004
MP 720 E 37 HT	01/1993-11/2004	MP 260 E 42 W	01/1993-11/2004
MP 400 E 42 HT	01/1993-11/2004	MP 190 E 42 W	01/1993-11/2004
MP 380 E 42 W	01/1993-11/2004	MP 190 E 37 W	01/1993-11/2004
MP 400 E 37 HT	01/1993-11/2004	MP 380 E 37 W	01/1993-11/2004
MP 410 E 42 W	01/1993-11/2004	MP 400 E 42 WT	01/1993-11/2004
MP 340 E 37 H	01/1993-11/2004	MP 380 E 37 H	01/1993-11/2004
MP 440 E 42 HT	01/1993-11/2004	MP 190 E 37 H	01/1993-11/2004
MP 440 E 37 HT	01/1993-11/2004	MP 340 E 42 H	01/1993-11/2004

MP 720 E 42 WT 01/1993-11/2004

MP 720 E 42 HT 01/1993-11/2004

MP 400 E 37 WT 01/1993-11/2004

MP 440 E 37 HT 01/1993-11/2004

MP 260 E 37 W 01/1993-11/2004

MP 260 E 37 W 11/1999-11/2004

MP 380 E 47 H 11/1999-11/2004

MP 190 E 37 W 11/1999-11/2004

MP 340 E 37 H 11/1999-11/2004

MP 190 E 42 H 11/1999-11/2004

MP 410 E 37 H 11/1999-11/2004

MP 340 E 42 H 11/1999-11/2004

MP 190 E 37 H 01/2000-11/2004

MP 340 E 42 H 11/1999-11/2004

MP 380 E 37 W 11/1999-11/2004

MP 380 E 37 W 11/1999-11/2004

MP 380 E 42 H 01/1993-11/2004

MP 440 E 42 HT 01/1993-11/2004

MP 720 E 42 HT 01/1993-11/2004

MP 720 E 42 WT 01/1993-11/2004

MP 380 E 42 H 01/1993-11/2004

MP 380 E 42 W 11/1999-11/2004

MP 340 E 37 H 11/1999-11/2004

MP 260 E 47 H 11/1999-11/2004

MP 190 E 42 H 11/1999-11/2004

MP 410 E 42 H 11/1999-11/2004

MP 260 E 42 H 11/1999-11/2004

MP 260 E 37 W 11/1999-11/2004

MP 380 E 37 H 01/1998-11/2004

MP 380 E 37 H 01/1998-11/2004

MP 380 E 42 W 11/1999-11/2004

EUROSTAR

LD 240 E 38 01/1993-02/2002

LD 260 E 38 P 01/1993-02/2002

LD 400 E 38 TX/P,LD 440 E 38 TX/P 01/1993-02/2002

LD 400 E 38 TX/P,LD 440 E 38 TX/P 01/1993-02/2002

LD 190 E 38 P 01/1993-02/2002

LD 400 E 38 TX/P,LD 440 E 38 TX/P 01/1993-02/2002

LD 440 E 38 T 01/1993-02/2002

LD 440 E 38 T 01/1993-02/2002

LD 440 E 38 TZ 01/1993-02/2002 LD 440 E 38 TZ 01/1993-02/2002

LD 260 E 52 01/1993-02/2002 LD 240 E 52 PS 01/1993-02/2002

LD 440 E 52 T 01/1993-02/2002 LD 190 E 52 01/1993-02/2002

LD 440 E 52 TZ 01/1993-02/2002

LD 240 E 42 FS, LD 240 E 42 PS 01/1993-02/2002

LD 260 E 42 P 01/1993-02/2002 LD 190 E 42, LD 190 E 42 P 01/1993-02/2002

LD 400 E 42 TX/P,LD 440 E 42 TX/P 01/1993-02/2002

LD 440 E 42 TZ 01/1993-02/2002 LD 440 E 47 TZ 01/1993-02/2002

LD 260 E 47 01/1993-02/2002 LD 190 E 47 01/1993-02/2002

LD 440 E 47 T/P 01/1993-02/2002 LD 440 E 42 T/P 01/1993-02/2002

LD 240 E 47 PS 01/1993-02/2002

LD 240 E 42 FS, LD 240 E 42 PS 01/1993-02/2002

LD 440 E 42 T/P 01/1993-02/2002 LD 190 E 42, LD 190 E 42 P 01/1993-02/2002

URBANWAY

URBANWAY 12m CNG 05/2013 URBANWAY 18m 05/2013

URBANWAY 18m CNG 05/2013 URBANWAY 12m 05/2013

TURBOSTAR

190-36 P 07/1990-12/1993 190-36 P 07/1990-12/1993

190-48 T 04/1991-12/1993 190-48 T 03/1989-03/1991

190-36 T 07/1990-12/1993 190-36 07/1990-12/1993

190-36 P 07/1990-12/1993 190-36 T 07/1990-12/1993

190-36 07/1990-12/1993 190-36 07/1990-12/1993 190-48 03/1989-03/1991

190-48 03/1989-03/1991 190-48 T 03/1989-03/1991

190-36 P 07/1990-12/1993 190-36 T 07/1990-12/1993

190-36 07/1990-12/1993 190-36 T 07/1990-12/1993

190-36 P 07/1990-12/1993 190-36 T 07/1990-12/1993

190-48 T 04/1991-12/1993 190-36 07/1990-12/1993

190-36 P 07/1990-12/1993 190-48 04/1991-12/1993

190-36 07/1990-12/1993 190-36 T 07/1990-12/1993

190-48 04/1991-12/1993

VOLVO

FL6

FL 614 09/1985-03/2000 FL 614 09/1985-03/2000 FL 614 09/1985-03/2000

FL 614 09/1985-03/2000

RENAULT TRUCKS

KERAX

385.26 06/1997