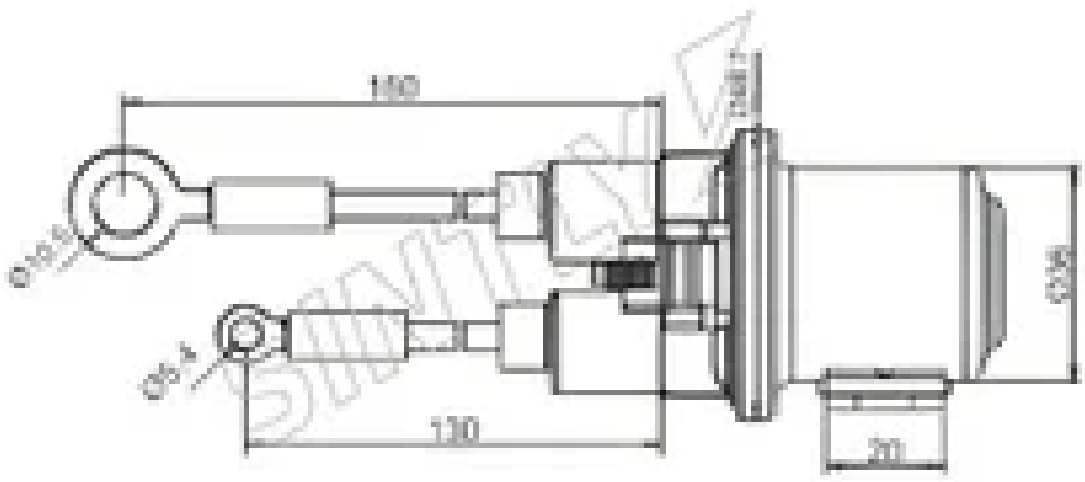

替代编码

MITSUBISHI	U001T32974

适用车型

RENAULT TRUCKS

Kerax　Premium　Vl

VOLKSWAGEN

13.180　15.180　17.210　17.240　17.260　26.260　31.260

Constellation 24.280

VOLVO

9700　9900　Trucks　FH　FM Series