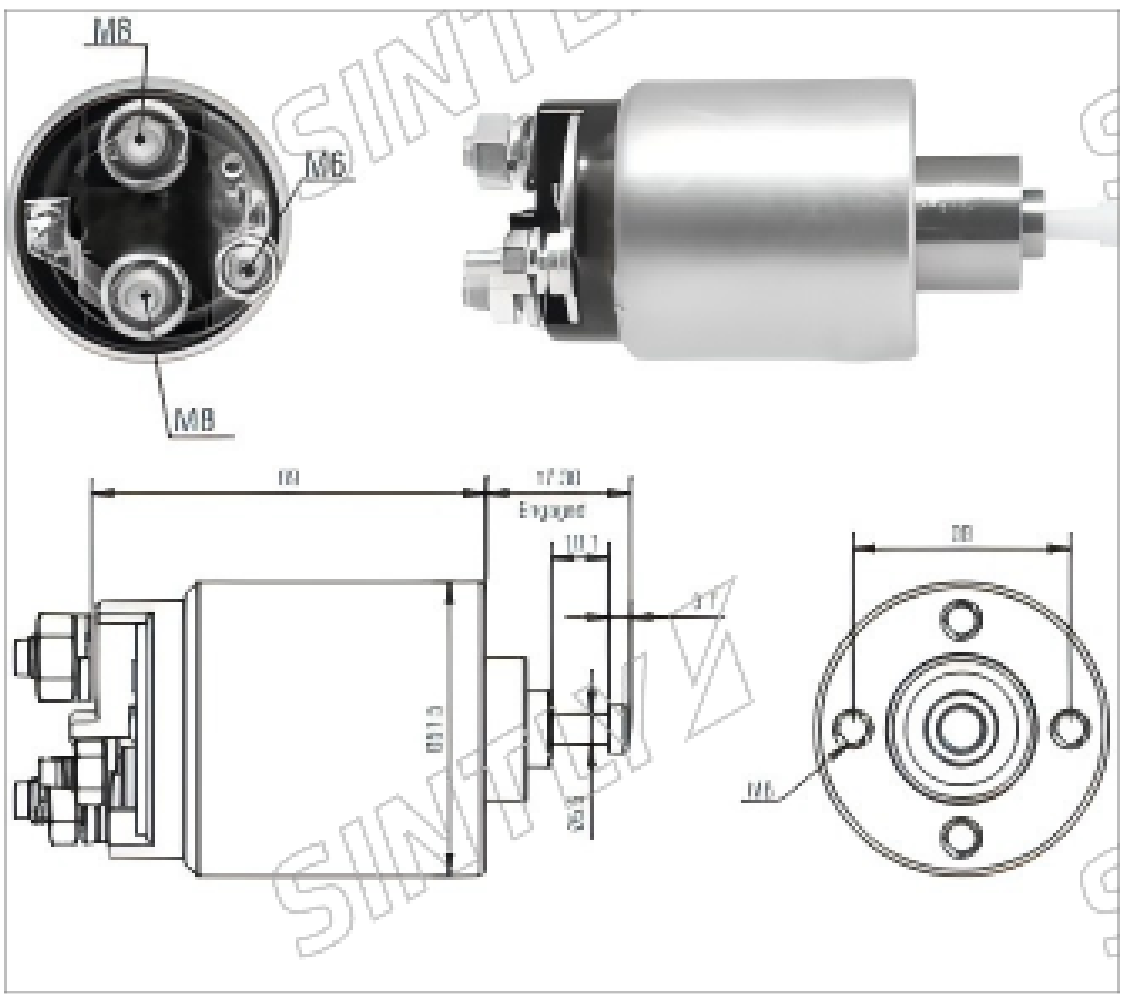

产品规格

规格	参数值
Voltage	12 V
CLAMP: B+	M8
CLAMP: MOTOR	M8
CLAMP: S	M6 Post
new	03/2017
weight	0.595 kg

适用车型

品牌	车辆	起始年份	截止年份
FORD	C-Max	01/2007	01/2010
FORD	Focus	01/2003	01/2012

原厂编码

1251700	3M5T-11000-AE
584T-11000-AA	7M・961