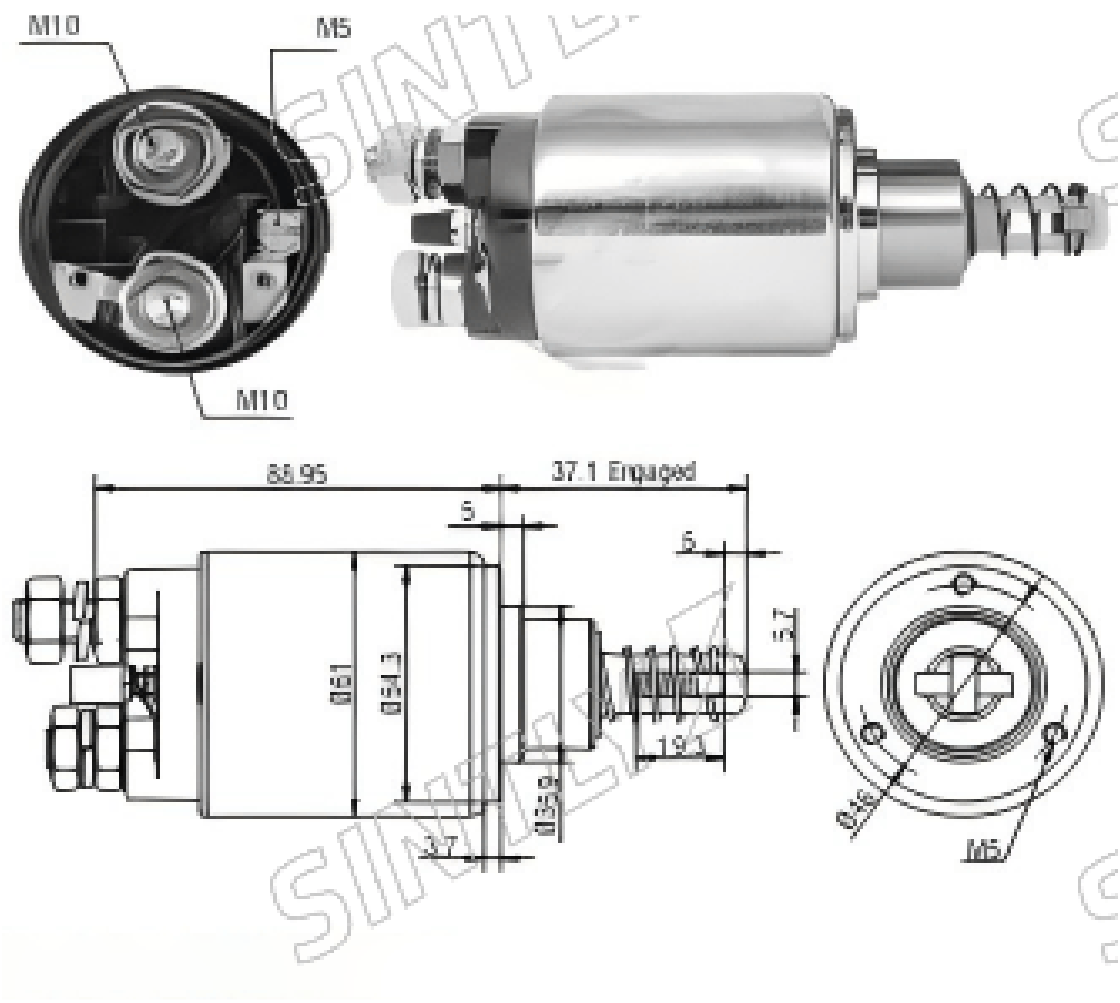

产品规格

规格	参数值
Voltage	24 V
CLAMP: B+	M10
CLAMP: MOTOR	M10
CLAMP: S	M5 Hole
weight	1.16 kg

适用车型

品牌	车辆	车型	起始年份	截止年份
CASE	888	BCKE com motor 6BT	01/1995	
CASE	888	CKE com motor 6BT	01/1994	
CASE	W 18D	com motor OM 366	01/1993	01/1994
CASE	W 18E	com motor OM 366	01/1994	
CASE	W 20D	com motor OM 366 A	01/1993	01/1994
CASE	W 20E	com motor OM 366 A	01/1994	
FIAT	120	com motor 8360	01/1979	01/1986
FIAT	130	com motor CP 3	01/1975	01/1982
FIAT	140	com motor 8360	01/1978	01/1986
FIAT	80	S com motor 8340.05	01/1985	01/1986
FIAT	80	com motor 8340	01/1978	01/1984
FIAT	Série 8340	com motor 8340.04 B 205	01/1980	01/1986
FIAT	Série 8340	com motor 8340.04 B 300	01/1980	01/1986
FIAT	Série 8360	com motor 8360.05 B 305	01/1981	01/1985
FIATALLIS	FR 120.2	com motor 6CT 8.3	01/1997	
FORD	Cargo 1618	com motor MWM 6.10 TCA	01/1993	
FORD	Chassi de ônibus B 1618	4x2 Motor MWM 6.10 TCA	01/1993	01/1998
IVECO	120 E 15	com motor 8060.25R 4200	01/1998	
IVECO	150	E 18 com motor 8060.25V 4000	01/1998	
IVECO	150	E 20 T com motor 8060.25V 4000	01/1998	
IVECO	150	E 20 com motor 8060.25V 4000	01/1998	
IVECO	150	T com motor 8060	01/1998	
IVECO	150	com motor 8060	01/1998	
IVECO	160	E 21 com motor 8060.45 4100	01/1998	
IVECO	160	E 23 T com motor 8060.45 A 4100	01/1998	
IVECO	160	E 23 com motor 8060.45 5200	01/1999	
KOMATSU	A 835	com motor Cummins 6BT 5.9	01/1990	
KOMATSU	GD 523 A	com motor Cummins 6BT 5.9 litros	01/1991	
KOMATSU	GD 523 R	com motor Cummins 6BT 5.9 litros	01/1991	
MER-CEDES-BENZ	L 1214	com motor OM 366	01/1989	
MER-CEDES-BENZ	L 1217	com motor OM 366 A	01/1995	
MER-CEDES-BENZ	L 1218	com motor OM 366 A	01/1989	
MER-CEDES-BENZ	L 1218	com motor OM 366 A Euro 1	01/1998	
MER-CEDES-BENZ	L 1414	com motor OM 366	01/1989	
MER-CEDES-BENZ	L 1418	4x2 Motor OM 366 A TB	01/1989	
MER-CEDES-BENZ	L 1418	com motor OM 366 A Euro 1	01/1998	
MER-CEDES-BENZ	L 1614	com motor OM 366	01/1989	
MER-CEDES-BENZ	L 1618	4x2 Motor OM 366 A	01/1989	
MER-CEDES-BENZ	L 1621	Com motor OM 366 LA	01/1989	
MER-CEDES-BENZ	OF 1318	Com motor OM 366 A	01/1988	
MER-CEDES-BENZ	OF 1620	com motor OM 366 LA	01/1993	
VOLKSWA-GEN	16.180	CO com motor MWM 6.10 TCA.	01/1993	01/1997
VOLKSWA-GEN	16.210	CO com motor MWM 6.10 TCA	01/1997	01/2001
VOLKSWA-GEN	17.210	OD com motor MWM 6.10 TCA	01/2001	
VOLKSWA-GEN	17.240	OT com motor MWM 6.10 TCA	01/2001	
VOLKSWA-GEN	B 16-180	com motor MWM 6.10 TCA	01/1995	01/1997
VOLKSWA-GEN	L 80	com motor MWM 4.10 TCA	01/1996	01/1997
VOLVO	VME L 30	com motor 4.236	01/1987	

原厂编码

9.330.081.032	9.33A.081.032

替代编码 (汽车制造商)

9.330.081.032 (BOSCH)	9.33A.081.032 (BOSCH)