SINTLY

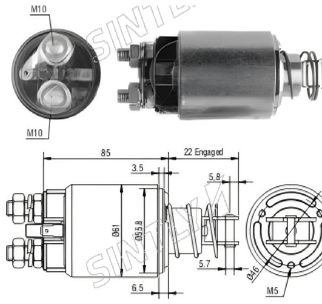

产品规格

规格	参数值
Voltage	24 V
CLAMP: B+	M10
CLAMP: MOTOR	M10
CLAMP: S	Male Spade
weight	1.198 kg

适用车型

品牌	车辆	车型	起始年份	截止年份
FIATALLIS	560		01/1985	
FIATALLIS	645		01/1985	
FIATALLIS	65 B		01/1986	
FIATALLIS	DI 130 C		01/1988	
FIATALLIS	DI 150 C		01/1988	
FIATALLIS	FE 12		01/1983	
FIATALLIS	FE 12R		01/1983	
FIATALLIS	FE 14		01/1985	
FIATALLIS	FE 16		01/1985	
FIATALLIS	FL 4C		01/1970	01/1978
FIATALLIS	FL 4D		01/1970	01/1978
FIATALLIS	FR 7		01/1985	
FIATALLIS	FR 9		01/1982	01/1987
FIATALLIS	TL5		01/1970	01/1978
IVECO	100 EC		01/1972	01/1980
IVECO	100 F13		01/1972	01/1982
IVECO	100 NC		01/1972	01/1982
IVECO	100 NT		01/1972	01/1982
IVECO	100 PC		01/1972	01/1982
IVECO	100-13		01/1978	
IVECO	109-14		01/1983	
IVECO	110		01/1972	01/1982
IVECO	110 NC		01/1972	01/1986
IVECO	110 NR		01/1972	01/1986
IVECO	110 NT		01/1972	01/1986
IVECO	110 PC		01/1972	01/1986
IVECO	110-14		01/1983	01/1984
IVECO	115-17		01/1983	
IVECO	120-14		01/1983	01/1984
IVECO	120.13		01/1983	
IVECO	135-17		01/1983	
IVECO	314-3		01/1967	01/1983
IVECO	315-3		01/1967	01/1983
IVECO	315-8-13		01/1978	01/1991
IVECO	315-8-17		01/1981	
IVECO	316-13		01/1977	01/1983
IVECO	316-8-13		01/1980	
IVECO	40 NC		01/1972	01/1977
IVECO	40-35 OM		01/1972	01/1974
IVECO	50 NC		01/1972	01/1977
IVECO	55 NC		01/1972	01/1977
IVECO	616		01/1969	01/1977
IVECO	616 N 3/4		01/1971	01/1974
IVECO	65-14		01/1983	01/1985
IVECO	6640 G			
IVECO	75 PC		01/1976	01/1982
IVECO	79 F13		01/1979	01/1982
IVECO	79-13		01/1983	01/1988
IVECO	7914		01/1983	01/1988
IVECO	80 F13		01/1972	01/1982
IVECO	80 NC		01/1972	01/1982
IVECO	80 NT		01/1972	01/1982
IVECO	80 PC		01/1972	01/1982
IVECO	80-17 W		01/1982	
IVECO	80.16		01/1982	
IVECO	90 F13		01/1972	01/1982
IVECO	90 NC		01/1972	01/1982
IVECO	90 NT		01/1972	01/1982
IVECO	90 PC		01/1976	01/1982
IVECO	90-17 W		01/1987	
IVECO	90.13		01/1983	01/1985
IVECO	95-14		01/1983	01/1991
IVECO	A 90-13		01/1983	01/1985
IVECO	Lorraine	170 S, LS, TS	01/1988	01/1988

原厂编码

636 339 01	636 339 02
636 339 25	636 339 33
855 402 11	66-9303

替代编码 (汽车制造商)

636 339 01 (MARELLI)	636 339 02 (MARELLI)
636 339 25 (MARELLI)	636 339 33 (MARELLI)
855 402 11 (MARELLI)	66-9303 (WAI)