SINTLY

SINTLY | STARTER MOTOR

XTLSTR0171

VOLTAGE 12 V

POWER 2.00 kW

APPLICATIONS ASV, CATERPILLAR, GENIE, HUMMER, JCB, KHD, LINCOLN, PERKINS, TE...

DIMENSIONS

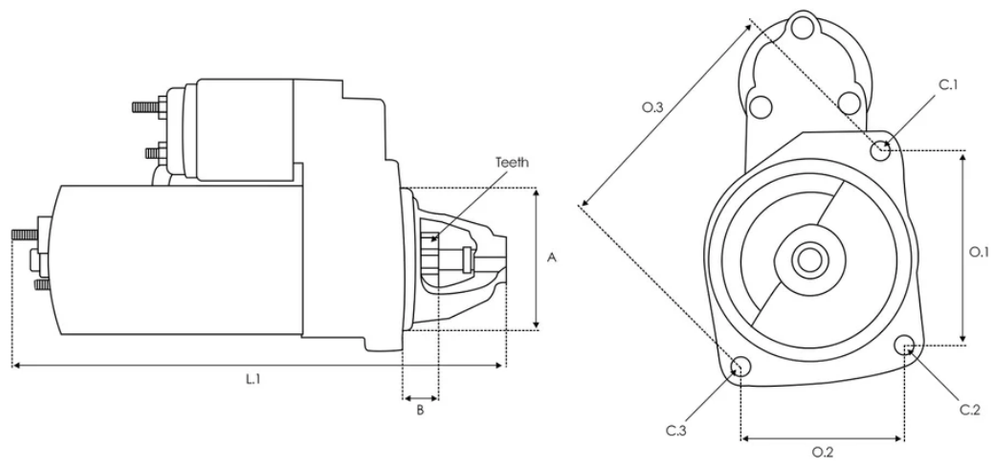

A 74.00 mm B 20.00 mm Teeth 9 qty. L.1 238.00 mm O.1 111.00 mm C.1 11.00 mm C.2 11.00 mm

OE 编号

Other	0001109035

替代编码

3EFFE	PRSS024 STRS024
ACAUTO	AC-CBS1471

AINDE	CGB-23938
ALANKO	10439530
ANDEL	ANM16158X
AS-PL	S0188
ATL AUTOTECHNIK	A77940
AUGER	121425
AUTO MAGNETO	AM-2035 AM-2035U
AUTOTEAM	SBO288 SBO288A
BOSCH	0001109509 0986022440 1986S00722
CARGO	112534 F032112534
CASCO	CST10288AS CST10288GS CST10288RS
CATERPILLAR	163-3361
CEVAM	8064
COMLINE	CMA-621089
DELCO	8000227 DRS3938 DRS3938N
DRI	668008092

DTS	S-22059
ELECTROLOG	STR1218
ELSTOCK	25-3085
ERA	220888 220888A
EUROTEC	11022440
FARCOM	105058 106717
GHIBAUDI	SG2001
HC PARTS	CS1471
HELLA	8EA015642-081 8EA738259-001
HENKEL PARTS	3124938 3124939 3124940 3124942
ISKRA / LETRIKA	11.131.267 AZE2155 IS1101
ITAB AUTOMOTIVE	10010288AV 10010288OV
JCB	333/C5935 461-8764 714-35600 714-35600R 714-40482
KRAFTVOLL GER-	11010108
KRAUF	STB1471

KUHNER	254001 254001B 254001S
LOGISTIK	331851
LUCAS	LRS01580 LRS1580
MAGNETI MARELLI	063521090350 6352109035
MAHLE MANY	72735714 MS86
MEAT & DORIA	5010188
MISCELLANEOUS	378C112534 379IS1101
PERKINS	1850866 18508660 185086600 70001414 U5MK8261 U85086790 U85086800
POWERMAX	88213425
PRESTOLITE	20513016 S1065B
QUINTON HAZELL	QRS2642
REAL	20401882BN 20401882OE 20401882RC
REMANTE	011-001-000042R
RNL	RNL109035
ROBERT'S	120-10112NOE
ROLLCO	STM742

SANDO	6010288.0 6010288.1 6010288.2
SIDAT	S12BH0196 S12BH0196A2
SIOM	MAV122880
STARDAX	STX210178
TESLA	TT15080
TMI	ST01174
VOLVO	21323043 3583555 3801351 3803929
WAI	18949N 700.501.092.010 700.501.092.018 700.501.092.038 700.501.092.210 700.501.092.215 700.501.092.280 700.501.092.281 700.501.092.310 700.501.092.311 S134.832 S145.477
WILMINK GROUP	WG2013459 WG2045420 WG2196607
WILSON	91-15-7143 91-15-7143N
WOODAUTO	BOS0001109035 MAHMS86 STR22059
YALE	19960488 19960489 50027532

适用车型

HUMMER

H2 Closed Off-Road Vehicle

6.0 AWD 09/2003-12/2004

CATERPILLAR

216 01/1999-12/2004
CB335D 01/2000-12/2005
CC34 01/2007-12/2013
335D 01/2000-12/2005
CB334D 01/2002-12/2005
226 01/1999-12/2004
CB34 01/2007-12/2013
228 01/1999-12/2004
334D 01/1998-12/2004
242B 01/2004-12/2008
CB335D 01/1998-12/2004
334D 01/2002-12/2005
232B 01/2004-12/2008
335D 01/1998-12/2004
CB34XW 01/2007-12/2013
CB334D 01/1998-12/2004
232 01/1999-12/2004
247B
216B 01/2004-12/2008
257B 01/2004-12/2008
226B 01/2004-12/2008

CB335E

2.2 01/2004-12/2009
1.5 01/2004-12/2008

232B2

2.2 01/2007-12/2010

CB335D

1.5 01/1998-12/2004
2.0 01/2000-12/2005

CC24B

1.5 01/2013-12/2020

257B2

2.2 01/2007-12/2010

CB225D

1.5 01/1999-12/2005

CB-335D

2.0 01/2000-12/2005 1.5 01/1998-12/2004

CB334E

1.5 01/2004-12/2008 2.2 01/2004-12/2009

216B

2.2 01/2004-12/2008

216

2.2 01/2002-12/2004

CB225E

1.5 01/2003-12/2009

CB334D

1.5 01/1998-12/2004 2.0 01/2002-12/2006

CB24

1.5 01/2008-12/2013

257B

2.2 01/2004-12/2007

CB22B

1.5 01/2014-12/2020

CB224D

1.5 01/1999-12/2005

CB214E

1.5 01/2003-12/2009

226B2

2.2 01/2007-12/2010

CC34

2.2 01/2007-12/2013

CC24

1.5 01/2007-12/2013

242B

2.2 01/2004-12/2008

CB-34 XW

2.2 01/2007-12/2013

CB-34

2.2 01/2007-12/2013

CB24B

1.5 01/2014-12/2020

CB32

1.5 01/2008-12/2013

CB214D

1.5 01/1999-12/2005

226B

2.2 01/2004-12/2008

247B2

2.2 01/2007-12/2010

CB24B XT

1.5 01/2014-12/2020

CB334E XW

2.2 01/2004-12/2009

CB224E

1.5 01/2003-12/2009

232B

2.2 01/2004-12/2008

216B2

2.2 01/2007-12/2010

CB32B

1.5 01/2014-12/2020

CB-334D

1.5 01/1998-12/2004 2.0 01/2002-12/2005

242B2

2.2 01/2007-12/2010

CB22

1.5 01/2008-12/2013

BB621C

2.2 01/2005-12/2010

232

2.2 01/2002-12/2004

247B

2.2 01/2003-12/2008

JCB

8025 CTS 01/2006-12/2013 8052 01/2001

165

2.2 01/1996-12/2000

804 Plus

1.5 01/1997-12/1999

175

2.2 01/2012-12/2015 2.2 01/2012-12/2015

48Z-1

2.2 01/2016-12/2020

170

2.2 01/1999-12/2012 2.2 01/2006-12/2012 2.2 01/1999-12/2001

2.2 01/2006-12/2012 2.2 01/2006-12/2012

8055 RTS

2.2 01/2011-12/2016

354

2.2 01/2006-12/2009

8045 ZTS

2.2 01/2006-12/2017 2.2 01/2006-12/2013

804 Super

1.5 01/2003-12/2006 1.5 01/1998-12/2003

360

2.2 01/2008-12/2009

TLT25D

2.2 01/2008-12/2012 2.2 01/1997-12/2008 2.2 01/1997-12/2008

520-50

2.2 01/2012-12/2014

3DX

2.2 01/2011-12/2012

TLT30D

2.2 01/2008-12/2012 2.2 01/2006-12/2008 2.2 01/1999-12/2008

8027 Z

1.5 01/2002-12/2006

180

2.2 01/2006-12/2012 2.2 01/2006-12/2012 2.2 01/2006-12/2012

2.2 01/2005-12/2012

Midi CX

2.2 01/2006-12/2015 2.2 01/2006-12/2015

803 Plus

1.5 01/1997-12/2003 1.5 01/2003-12/2006

802

1.3 01/1985-12/1997 1.5 01/1985-12/1997

208S

2.2 01/1997-12/2007 2.2 01/1997-12/2007 2.2 01/1997-12/2007

8025 CTS

1.5 01/2006-12/2020

150

2.2 01/2012-12/2016 2.2 01/1997-12/1999

8052

2.2 01/1999-12/2003 2.2 01/2003-12/2008

802.7 Super

1.5 01/2000-12/2003 1.5 01/2003-12/2006

1CX

2.2 01/1996-12/2019 2.2 01/1996-12/2001

8032 Z

1.5 01/2002-12/2006

8035 ZTS

1.5 01/2006-12/2010 1.7 01/2006-12/2020 1.5 01/2006-12/2010

8050 RTS

2.2 01/2010-12/2017

160

2.2 01/2007-12/2012 2.2 01/2007-12/2012 2.2 01/2000-12/2012

2.2 01/2000-12/2001 2.2 01/2007-12/2012

8025 ZTS

1.5 01/2006-12/2020 1.5 01/2006-12/2010

803 Super

1.5 01/1999-12/2003 1.5 01/2003-12/2006

802.4 Super

1.5 01/2000-12/2003

205

2.2 01/2012-12/2016

8055 ZTS

2.2 01/2011-12/2016

TLT20D

2.2 01/1998-12/2000 2.2 01/1998-12/2000

55Z-1

2.2 01/2016-12/2020

190

2.2 01/2012-12/2015 2.2 01/2012-12/2015

520-40

2.2 01/2008-12/2019 2.2 01/2003-12/2011

803 Magnum

1.5 01/2003-12/2006

8040 ZTS

2.2 01/2006-12/2017 2.2 01/2006-12/2012

57C-1

2.2 01/2016-12/2020

51R-1

2.2 01/2016-12/2020

8030 ZTS

1.5 01/2006-12/2010 1.5 01/2010-12/2020

8050 ZTS

2.2 01/2010-12/2017

TLT35D

2.2 01/2004-12/2008

65R-1

2.2 01/2014-12/2020

135

2.2 01/2012-12/2019

515-40

2.2 01/2002-12/2006

802.4

1.5 01/1997-12/2000

802.7 Plus

1.5 01/1997-12/2000

802 Super

1.5 01/2003-12/2006

155

2.2 01/2011-12/2019

ASV

RC 50

RC-30

1.5 01/2000-12/2009 1.5 01/2000-12/2009 1.5 01/2000-12/2009

RT-50

2.2 01/2015-12/2021

PT-50

2.2 01/2008-12/2009

RC-50

2.2 01/2002-12/2009

PT-60

2.2 01/2008-12/2009

PT-30

1.5 01/2008-12/2009 1.5 01/2008-12/2009 1.5 01/2008-12/2009

RT-60

2.2 01/2015-12/2021

RT-30

1.5 01/2015-12/2021

RC-60

2.2 01/2004-12/2009

PERKINS

Engine

Engine							
0.7 01/2004-12/2014	1.3	2.2 01/2000-12/2010	2.0	2.2	1.5	2.2	
1.1 01/2004-12/2014	2.2 01/2002-01/0001	2.2 01/2002-12/2014					

TEREX

R070T

2.2 01/2014-12/2017

R190T

2.2 01/2014-12/2017

PT-50

2.2 01/2009-12/2017

PT-60

2.2 01/2009-12/2017

PT-30

1.5 01/2009-12/2017

LINCOLN

K1643-4 Classic 300D K1643-8 Classic 300D K1643-3 Classic 300D

K1643-11 Classic 300D K1643-7 Classic 300D

GENIE

TML-4000 01/2010-12/2012

KHD

Various Models