SINTLY

SINTLY | STARTER MOTOR

XTLSTR0226

VOLTAGE 12 V

POWER 3.00 kW

APPLICATIONS ABG, AGCO, ATLAS, ATLAS COPCO, BELARUS, BOBCAT, BOMAG, CARRAR...

DIMENSIONS

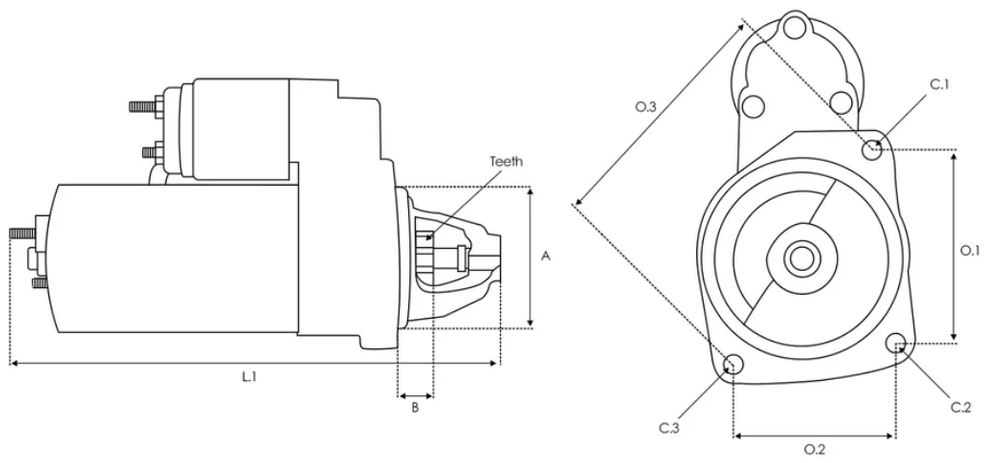

A 89.00 mm B 28.00 mm Teeth 9 qty. L.1 316.00 mm O.1 127.00 mm O.2 90.00 mm O.3 90.00 mm C.1 11.00 mm C.2 11.00 mm C.3 11.00 mm

OE 编号

Other	0001230006

替代编码

3EFFE	PRSS075
ACAUTO	AC-CBS1130

AINDE	CGB-93006
AS-PL	S0853S UD16919S
ATL AUTOTECHNIK	A19020
AUTOTEAM	SBO230
BMW	12417754662
BOSCH	0001230014 0001262002 0986019020 1986S10048
CARGO	112071 F032112071
CASCO	CST10230AS CST10230GS
CEVAM	8038
CLARK	6005025776
CQ	28.1130 28.1130M
DELCO	DRS9020
DEUTZ	01180228
DRI	600085092
DTS	S-22078

EAI	33943
ELECTROLOG	STR1424 STR1604
ELSTOCK	25-3123
EUROTEC	11019020
FARCOM	104737
FENDT	F514900060040 F716900060060
HC PARTS	CS1130
HELLA	8EA737629-001
HENKEL PARTS	3119509 3119510 3119511 3119512 3119513 3119515 3119517
HOFFER	H5010203
ISKRA / LETRIKA	11.130.841 AZF4514 IS0841
ITAB AUTOMOTIVE	10010230AV 10010230OV
KHD	01180928KZ 01182233 01182233KZ 01182925 01183120 01183235 01183677 01183712 03045396
KRAUF	STB1130
KUHNER	101130 101130B 101130M

LE PART	LES0199
LUCAS	LRS01603 LRS1603
MAGNETI MARELLI	063522300060 MSN2038
MAHLE	MS446
MEAT & DORIA	5010203 5010203G
REAL	20401032BN 20401032OE
REMANTE	011-001-000071R
SAME	090015728 090021179
SANDO	6010230.0 6010230.1
SIDAT	S12ML0265A2
SNRA	PL9576
STARTCAR	943ST33
TESLA	TT15245
TMI	ST01202
WAI	18232N 510.502.093.212 510.502.093.215 510.502.093.280
WILMINK GROUP	WG2045324

WOODAUTO	BOS0001230006 BOS0001262002 SEG0001262002

适用车型

DEUTZ-FAHR

D07

D6907A 01/1980
D2807 01/1982
D6807 01/1980-12/1982
D6807A 01/1980-12/1982
D7807 01/1981-12/1984
D4007 01/1980
D6007 01/1980
D6507A 01/1982-12/1984
D6207A 01/1980-12/1984
D7807A 01/1981-12/1984
D4807 01/1980
D4507A 01/1980
D4807A 01/1980
D6507 01/1982-12/1984
D7207 01/1981-12/1984
D4507 01/1980
D5207 01/1980
D5207A 01/1980
D3607 01/1982
D6207 01/1980-12/1984
D7207A 01/1981-12/1984
D6007A 01/1980
D7007 01/1980

AGROTRON

200 MK3 01/2001-12/2003
150 MK2 01/1997-12/2001
6.05 MK1 01/1995-12/1997
200 MK2 01/1997-12/2001
110 MK3 01/2001-12/2003
6.15 MK1 01/1995-12/1997
100 MK3 01/2001-12/2003
6.30 MK1 01/1995-12/1997
150 MK3 01/2001-12/2003
135 MK3 01/2001-12/2003
115 MK3 01/2001-12/2003
260 MK3 01/2001-12/2003

85 MK3 01/2001-12/2003 120 MK2 01/1997-12/2001

260 MK2 01/1998-12/2001 265 01/2003-12/2007

4.70 MK1 01/1995-12/1997 6.00 MK1 01/1995-12/1997

80 MK3 01/2001-12/2003 205 MK3 01/2002-12/2003

175 MK2 01/1997-12/2001 165 MK3 01/2001-12/2003

100 MK2 01/1997-12/2001 6.45 MK1 01/1995-12/1997

4.95 MK1 01/1995-12/1997 106 MK3 01/2001-12/2003

85 MK2 01/1997-12/2001 80 MK2 01/1997-12/2001

135 MK2 01/1997-12/2001 160 MK2 01/1997-12/2001

106 MK2 01/1997-12/2001 4.85 MK1 01/1995-12/1997

230 MK2 01/1998-12/2001 215 01/2004 175 MK3 01/2001-12/2004

105 MK2 01/1997-12/2001 120 MK3 01/2001-12/2003

230 MK3 01/2001-12/2003 210 01/2003-12/2004

6.20 MK1 01/1995-12/1997 110 MK2 01/1997-12/2001

105 MK3 01/2001-12/2004 115 MK2 01/1997-12/2001

235 01/2003-12/2004 4.90 MK1 01/1995-12/1997 200 01/2004-12/2007

6.01 MK1 01/1995-12/1997 90 12/2003-12/2005 165 01/2003-12/2004

108 01/2004-12/2005 160 MK3 05/2001-12/2003 100 01/2004-12/2005

110 01/2004-12/2005 195 MK2 05/1997-12/2001 140 01/2003-12/2004

155 01/2003-12/2004 80 01/2004-12/2004 156 01/1998-12/2000

128 01/2004-12/2005 4.80 MK1 01/1995-12/1997 118 01/2003-12/2004

150 01/2005-12/2007 130.6 01/2005-12/2007 150.7 01/2005-12/2007

120 01/2005-12/2007 130 01/2003-12/2004 165.7 01/2005-12/2007

90 MK3 01/2001-12/2003 90 MK2 01/1997-12/2001 180.7 01/2006-12/2007

AGROPLUS

60 A 01/2004-12/2005 95 A 01/1998-12/2004 70 A 01/2004-12/2005

80 A 01/2000-12/2004 70 A 01/1996-12/2004 80 A 01/2004-12/2004

100 A 01/1998-12/2004 75 A 01/1998-12/2004 85 A 01/1998-12/2004

60 A 01/1996-12/2004

AGROTRON TTV

1145 01/2001-12/2003 1160 01/2001-12/2003 1145 01/2001-12/2003

1160 01/2001-12/2003 1130 01/2001-12/2003 1130 01/2001-12/2003

610 01/2007-12/2012 620 01/2007-12/2008 430 01/2011-12/2014

630 01/2008-12/2008 420 01/2011-12/2013 410 01/2011-12/2014

DX

3.65 01/1988-12/1995 160 01/1978 140 01/1978

3.75 01/1993-12/1995 145 01/1980 4.30 01/1983

7.10 01/1984-12/1989 3.80 01/1985-12/1990 8.30 01/1983-12/1988

4.70 01/1983 92 01/1982 8.30 01/1983-12/1988 85 01/1978-12/1982

80 01/1982 86 01/1982 6.05 01/1987-12/1991 3.70 01/1985-12/1989

120 01/1980 6.10 01/1983 3.10 01/1984-12/1990 6.50 01/1983

110 01/1978 3.90 01/1985-12/1989 3.60 01/1986-12/1995

4.50 01/1983 3.50 01/1984 3.30 01/1978-12/1995

90 01/1978-12/1982 6.30 01/1983 4.10 01/1985

D06

D10006 01/1970 D7006A 01/1974-12/1981 D7006 01/1974-12/1981

D2506 01/1968 D5506 01/1969-12/1975 D8006 01/1970

D10006A 01/1970 D6006 01/1968 D6206A, D6206SA 01/1974-12/1981

D5206 01/1974-12/1981 D6806 01/1974-12/1981

D4506, D4506S 01/1968-12/1982 D5006 01/1968-12/1974

D7206A 01/1974-12/1981 D7206 01/1974-12/1981

D6806A 01/1974-12/1981 D6206, D6206S 01/1974-12/1981

D4006, D4006P 01/1968-12/1982 D5206A 01/1974-12/1981

AGROSTAR

DX 6.71 01/1992-12/1997 DX 6.21 01/1991-12/1993

DX 6.08 01/1993-12/1995 DX 4.68 01/1993-12/1993

DX 6.28 01/1993-12/1995 DX 4.61 01/1990-12/1993

DX 6.11 01/1990-12/1993 DX 4.71 01/1990-12/1993

DX 6.08 01/1990-12/1993 DX 4.78 01/1993-12/1993

DX 6.61 01/1990-12/1995 DX 6.31 01/1993-12/1996

DX 6.38 01/1990-12/1993

AGROTRON M

625 01/2007-12/2013 615 05/2009-12/2012 420 05/2009-12/2012

600 05/2009-12/2012 650 01/2007-12/2013 610 05/2009-12/2012

620 09/2007-12/2012 600 09/2007-12/2009 410 05/2009-12/2012

640 01/2007-12/2013 610 09/2007-12/2009

AGROTRON K

120 09/2005-12/2007 100 09/2005-12/2007 90 09/2005-12/2007

110 09/2005-12/2007 410 01/2008-12/2014 610 01/2008-12/2014

430 01/2008-12/2014 420 01/2008-12/2014

AGROTRON X

730 01/2011-12/2013 710 01/2006 720 01/2006

AGROLUX

60 01/2001-12/2006 90 01/2000-12/2008 80 01/2000-12/2008

70 01/2001-12/2006

AGROFARM

420, 430 01/2010 410 01/2010

AGROPRIMA

DX 4.51 01/1989-12/1995 DX 6.16 01/1991-12/1995

DX 4.56 01/1991-12/1995 DX 6.06 01/1990-12/1995

DX 4.31 01/1989-12/1995

AGROXTRA

DX 6.07 01/1991-12/1995 DX 3.57 01/1991-12/1995

DX 4.47 01/1993-12/1995 DX 6.17 01/1991-12/1995

DX 4.57 01/1991-12/1995 DX 4.07 01/1991-12/1995

DX 4.17 01/1991-12/1995

AGROTRON L

710 11/2011 730 11/2011 720 05/2008-12/2013

Series 6

6215 AGROTRON 02/2017 6205 AGROTRON 02/2017

6185 AGROTRON 02/2017 6165 AGROTRON 01/2016

6175.4 AGROTRON 02/2017

Series 5 C

5110 C 02/2013 5090 C 02/2013 5100 C 02/2013

Engine

7.2 3.2 4.8 6.5 3.2 6.1 01/1973-12/1975 2.1 2.1 4.3

3.2 4.8

F6L914

6.5

F3L914

3.2

DX 160

6.1 05/1978-10/1985

DX 145

6.1 07/1980-10/1985

DX 140

6.1 05/1978-10/1985

F4L914

4.3

F5L914

5.4

Series 5

5130, 5130 TTV 02/2013 5110, 5110 TTV 02/2013

FENDT

Farmer

201 S 01/1975
275 S, 275 V 01/1988-12/1996
270 PA, 270 VA 01/1988-12/1996
208 FA, 208 PA, 208 VA 01/2003
308 CA 01/1997
270 P, 270 V 01/1988-12/1996
205 PA 01/1983
207 FA, 207 VA 01/2003
206 F, 206 V 01/2003
205 P 01/1983
206 FA, 206 VA 01/2003
275 SA, 275 VA 01/1988-12/1996
308 C 01/1997
309 Ci 01/2003-12/2008
208 S, 209 S 01/2003
307 Ci 01/2003-12/2008
308 Ci 01/2003-12/2008
312 01/1993-12/2001
206 S, 207 S 01/2003
250 S, 250 V 01/1987
2 D 01/1968
307 C 01/1997
260 P, 260 S, 260 V 01/1987-12/1996
306 LSA 01/1987-12/1993
201 SA 01/1975
306 LS 01/1987-12/1993
303 LS 01/1982
260 PA, 260 SA, 260 VA 01/1987-12/1996
240 S 01/1987-12/1993
307 CA 01/1997
305 LS 01/1987-12/1993
305 LSA 01/1987-12/1993
250 SA, 250 VA 01/1987
280 S 01/1996-12/2003
200 SA, 200 VA 01/1974
280 PA 01/1996
200 S, 200 V 01/1974
207 F, 207 V 01/2003
203 P, 203 V 01/1974-12/1987
203 PA, 203 VA 01/1974-12/1987
280 P 01/1996
303 LSA 01/1982
309 CA 01/1997
309 01/1993-12/2001
410 Vario, 411 Vario 01/1999-12/2006
409 Vario 01/2003
412 Vario 01/1999-12/2006
204 P, 204 V 01/1974
204 PA, 204 VA 01/1974
309 LSA 01/1981-12/1998

GT

275 GT 01/1976 390 GTA 01/1985-12/1995 395 GTA 01/1989-12/1998

380 GTA 01/1998 255 GT 01/1976 345 GT 01/1984-12/1996

370 GTA 01/1998-12/2004 380 GT 01/1984 365 GTA 01/1985-12/1996

350 GT 01/1996 360 GT 01/1984-12/1996 370 GT 01/1998-12/2004

Vario

516 07/2012 514 07/2012 512, 513 07/2012

Favorit

711 Vario, 712 Vario 01/2006 716 Vario 01/2006

614 SA 01/1974-12/1976 714 Vario 01/2006

CARRARO

ERGIT

TTR9800 01/2012 TRX6500 01/2012

VETUS

DT64 DTA67 DT4.29 D.429 DTA43 DTA64 DTA44 DT67

DTA66 D4.29 DT43 DT66 DT44

DT66

6.1 01/2002

DT44

4.1 01/2002

DT67

7.2

DT43

4.1

DTA64

4.8 01/2002

WL 50

3.6

WL 55

3.6

SAME

Iron 150.7

7.2

Iron 200

7.2

Iron 165.7

7.2

Iron 180.7

7.2 7.2

Iron 140S

7.2 01/2003-12/2005

Frutteto 3 110

4.1 01/2008

EXPLORER

100 10/2009 85 10/2009 110 03/2009-12/2013

SCHAFFER

900T

4.1 01/2005

930T

4.1 01/2005

MERLO

3513

P29.6

4.1 01/2007

LAMBORGHINI

R6.140S

7.2 01/2003-12/2005

R8.265 Diamond

7.2 01/2004-12/2006

R3.TB 85

4.0

R3.TB 100

4.0

R6. 100

4.0 12/2007-01/0001

R6. 120

4.0 12/2007-01/0001

R6. 110

4.0 12/2007-01/0001

KHD

Engine

7.2

TEREX

737

4.1 01/2005

BELARUS

Series 100

920.3, 920.4, 922.3, 952.3, 952.4 01/2004 920, 952 05/1994

920.2, 952.2 05/1994 512, 512.2, 522, 612 01/1998 812, 912 01/2010

920.5, 920.6, 952.6 05/2011 820 01/2001 922.5, 922.6, 923.4 05/2011

510, 511, 511.1, 520, 611 01/1998 800 01/2001 811, 911 01/2010

Series 1000

1021.5, 1021.6 05/2013 1025.2 05/2000

VOLVO

NH12

NH 12/380 05/1999 NH 12/420 05/1999

WEYCOR

AW 1130

4.0

AW 1140

4.0

AW 1110

4.0

ABG

WZ 172

3.8 08/1978-12/1979

WZ 172S

3.8 08/1978-12/1979

BV 590

3.8 08/1978-12/1979

MAW 172S

3.8 08/1978-12/1979

MAW 173S

3.8 08/1978-12/1979

Alexander 128

3.8 05/1980-12/1990

MAW 173

3.8 08/1978-12/1979

VAS 512

2.8 08/1978-12/1979

Puma 168

2.8 05/1980-12/1990

MAW 172

3.8 08/1978-12/1979

Puma 177 VS

5.7 08/1978-12/1990

Puma 178

5.7 08/1978-12/1990

Alexander 128G

3.8 08/1978-12/1990

Alexander 126H

2.8 08/1978-12/1990

Puma 177

5.7 08/1978-12/1990

Puma 168A

2.8 08/1978-12/1990

Puma 177 V

5.7 08/1978-12/1990

CLAAS

7055

4.0

Mercator 75R

5.6 08/1978-08/1982

6030

3.6

Atles 935

7.2

Atles 946

7.2 01/2005

9055

4.0

Atles 926

7.2 01/2003

Atles 936

7.2 01/2003

SCHWING

CP 2800 D

6.5

CP 1800 D

4.8

SP 2800 D

6.5

FAHR

M 2480

5.7 01/1979-12/1987

M 1322

6.1 01/1980-12/1987

M 1002

4.7 08/1978-12/1981 5.7 08/1978-01/1980

M 600

2.8 02/1979-12/1980

M 1202

5.7 02/1979-01/1980

M 1320

6.1 01/1980-12/1987

M 660

2.8 01/1980-12/1987

M 980

3.8 01/1981-12/1987

M 2780

6.1 01/1983-12/1987

M 1322 HA

6.1 06/1980-12/1987

M 770

3.8 01/1980-12/1987

M 2780 H

6.1 01/1983-12/1987

M 1300 H

6.1 01/1974-04/1976

M 900

3.8 08/1978-12/1979

M 1300

5.7 08/1978-12/1979

M 2685

6.1 01/1979-12/1987

M 2580

6.1 01/1979-12/1987

M 750

3.8 08/1978-12/1980

M 1322 H

6.1 01/1980-12/1987

M 1302 HHA

6.1 05/1976-12/1979

M 2680

6.1 01/1979-12/1987

M 922

3.8 02/1979-12/1981

CLAYSON

1520 1520

3.8 05/1979-12/1979

1530

5.7 05/1979-12/1979

1540

5.7 05/1979-12/1979

EUROMACCHINE

MP 10 DC

4.7

MP 05 DC

4.0

MP 08 DC

4.0

MP 09 DC

4.7

MP 07 DC

4.0

MP 06 DC

4.0

HAMM

DV 65 VV

4.0

3411

4.0

3410 P

4.0

DV 85 VV

4.0

DV 10-B

4.7 08/1978-12/1979

3410

4.0

3411 P

4.0

DV 10-C

4.7 01/1980-12/1991

GRW 10

5.7 08/1978-12/1991

GRW 15

5.7 08/1978-06/1986

KRAMER

3307

4507

4.0 01/2008-12/2013

400 412 E

2.8 01/1982-09/1988

400 416 S

2.8 01/1981-09/1991 2.8 01/1992

312 SE

2.8 01/1982-08/1990

500 516

3.8 01/1979-01/1999

4009

4.0

3307

4.0

880

4.0

KL 54

4.0

400 412

2.8 01/1978-09/1981

HAULOTTE GROUP

HTL4017

4.0

HTL4014

4.0

LIEBHERR

A901B

2.8 08/1978-12/1978

A911

3.8 08/1978-12/1978

A921

3.8 08/1978-12/1978

R921B

3.8 08/1978-08/1990

R911

3.8 08/1978-08/1982

BOMAG

BW 211 DH

3.6

BW 141 AC

3.7 01/1985

BW 216 PD-40

4.8

BF 700 C-2

6.1

BW 203 AD-4 AM

4.0

BF 800 C-2

6.1

BF 800 C S 500

6.1

BF 600 C-2

6.1

BW 27 RH

4.0

BW 24 RH

4.0

BF 900 C S 500

6.1

BW 212 PD-40

4.0

BW 203 AD-4

4.0

BW 191 AD-50AM

4.0

BW 190 AD-4

4.0

BW 206 AD-5 AM

4.1

BW 213 BVC-5

4.1

BW 25 RH

4.0

BW 161 AD-50 AM

4.0

BW 161 AD

4.0

BW 211 PD-40

4.0

BW 218 D-40

4.8

BW 202 AD-50

4.0

BW 213 PD-40

4.0

BW 191 ADO-5

4.1

BW 190 AD-4 AM

4.0

BW 211 D-40

4.0

BW 212 D-40

4.0

BW 216 D-40

4.8

BW 202 AD-4

4.0

BW 206 ADO-5

4.1

BW 213 D-40

4.0

BW 206 AD-50AM

4.0

BW 161 AD-50

4.0

BW 211B

5.7 08/1978-06/1985

ATLAS COPCO

XATS 156 C2

4.0

STS 71

5.6 02/1973-12/1986

STS 95

5.6 02/1973-12/1986

ST 71

5.6 02/1973-12/1986

XAS 186 C2

4.0

XAHS 237

6.1

VSS 250

5.6 08/1969-12/1979

XAMS 287

6.1

ST 95

5.6 03/1973-12/1986

STS 35

2.8 05/1979-12/1986

ST 48

3.8 05/1979-12/1986

STS 48

3.8 05/1979-12/1986

ST 35

2.8 05/1979-12/1986

ATLAS

AS 81

3.8 01/1980-12/1984

AT 710

3.8 08/1978-12/1978

AR 61A

1.9 01/1980-12/1984

AR 51BE

1.9 01/1980-12/1984

1202

2.8 08/1978-12/1978

1252

2.8 08/1978-12/1984

AR 70

3.8 08/1978-12/1984

MAGIRUS-DEUTZ

M130

6.1 09/1975-12/1982

M160

6.1 09/1975-12/1982

INTERNATIONAL

3961 Yumbo 01/1973-08/1986

3960 Yumbo 07/1973-12/1986

3944

3.8 05/1973-12/1986

3945

3.8 05/1979-12/1986

JCB

409

3.6

PUTZMEISTER

TKB 60

4.0

TK 60

4.0

TK 50

4.0

SCHAEFF

HML 30

2.8 09/1982-12/1986

SKL 500

2.8 09/1978-12/1986

AGCO

9130 01/1991-12/1993

9150 01/1991-12/1993

R40 01/1988-12/1991

R42 01/1992-12/2000

R52 01/1992-12/2002

R50 01/1987-12/1991

VERMEER

V4150 01/1995 V4150A 01/1997

BOBCAT

863HC 01/1996-12/1997 863C 01/1996-12/1997 863 01/1999-12/2003

873C 01/1995-12/1997 863HF 01/1996-12/1999 863F 01/1997-12/1999

LINDE

H 25D

2.8 05/1979-12/1980

SANDVIK

DS 310

INGERSOLL RAND

125 01/1992

SENNEBOGEN

SK Series 9

3.8 08/1978-06/1990

SK Series 15

5.7 08/1978-06/1990

S Series 883

2.8 08/1978-06/1990

IVECO

MK

90-13 A 01/1983-12/1991

80-13 AT 01/1983-12/1991

80-9 AH 01/1983-02/1986

80-13 A 01/1983-12/1991

130-13 AH 01/1983-12/1991

75-9 A 01/1983-05/1989

80-9 A 01/1983-02/1986

80-13 AW 01/1983-12/1989

80-13 AT 01/1983-12/1991

75-9 A 01/1983-05/1989

80-13 AW 01/1983-12/1989

110-16 A 01/1983-12/1991

80-13 AH 01/1983-12/1991

110-16 AT 01/1983-12/1985

80-16 AW 01/1986-12/1989

80-13 A 01/1983-12/1991

130-16 A 01/1983-12/1991

130-16 AH 01/1983-12/1991

80-16 A 01/1983-12/1991

80-13 AW 01/1983-12/1991

110-16 AH 01/1983-12/1991

130-13 A 01/1983-12/1991

80-13 AW 01/1983-12/1991

80-13 AH 01/1983-12/1991

130-13 A 01/1983-12/1991

75-9 H 01/1983-08/1985

110-13 A 01/1983-12/1991

130-13 AH 01/1983-12/1991

90-13 AH 01/1983-12/1991

110-13 A 01/1983-12/1991

110-13 AH 01/1983-12/1985

110-13 AH 01/1983-12/1985